Maß statt Masse.

SCHNEPEL 08.2015

Macht mein Möbel

SCHNE

WOHNEN IST AUSDRUCK DER EIGENEN IDENTITÄT. DIE MULTIMEDIA UNSERER ZEIT IN INDIVIDUELLE RAUMKONZEPTE EINZUFÜGEN, IST EINE HERAUSFORDERUNG. ES GILT, DEN ANSPRUCH NACH ÄSTHETIK MIT DEM WUNSCH NACH HIGHTECH UND BEDIENKOMFORT ZU VEREINEN. UNSERE KONZEPTMÖBEL BRINGEN DEN ZEITGEIST AUF DEN PUNKT. SIE BEGEISTERN MIT ZWECKMÄSSIGKEIT UND VOLLENDETER FORMENSPRACHE. DABEI ERÖFFNEN SIE EIN AUSSERORDENTLICH GROSSES SPEKTRUM AN GESTALTUNGSMÖGLICHKEITEN. JEDES STÜCK WIRD ZUM UNIKAT.

SCHNEPEL
SO INDIVIDUELL WIE IHRE ART ZU LEBEN.

PEL

Licht, Struktur, Raum, Farbe und Form – Architektur ist eine Summe aus allem. Erleben Sie auf den kommenden Seiten, wie sich Multimedia-Lösungen aufs Schönste in die Welt, die uns umgibt, einfügen lassen.

SCHNEPEL **S1** 04 | **23**

X-Linie 24 | **31**

ELF-Linie 32 | **41**

VariC 2.0 42 | **45**

Konfigurator 47

SO INDIVIDUELL
WIE IHR WOHNSTIL

MK-2

Art.-Nr. 00107WPP
Korpus Hochglanz-Weiß
Front Pasadena
Griff 04

Ob mit Akzenten aus Pasadena oder Cuba Libre – der moderne Klassiker Schnepel **S**1 begeistert mit Harmonie und Zeitlosigkeit. Das Beeindruckende: Sein Design ist auch nach Jahren noch so aktuell wie am ersten Tag. Schnepel **S**1 MK-2 setzt auf vollendete Symmetrie: Zwei Türen nehmen eine großzügige Klappe in ihre Mitte. Und die inneren Werte? Sie überzeugen mit serienmäßigem Komfort nach Maß. Typisch Schnepel eben.

Mobilität durch Rollenset (Ø 65 mm)
Unsichtbar durch versteckte Montage
hinter einer Blende

Beispiel: **LB-2** Wandmontage

S1 Wandmontage

Art.-Nr.

65025 **Wandmontage-Kit 1**	für Modell **SK-2**, **MK*** und **LB***
65026 **Wandmontage-Kit 2**	für Modell **SK-3, MK-1** und **LB-1***
65027 **Wandmontage-Kit 3**	für Modell **MK-2** und **LB-2***

* gilt auch für die entsprechenden Sound-Varianten

WANDMONTAGE-KIT **FÜR S1** NEU

Manchmal muss es etwas mehr sein.
Toll, wenn das Möbel an der Wand hängt und einen schwebenden Eindruck hinterlässt. Das beeindruckt nicht nur den Besuch, sondern auch den geplagten Hausmann! Problematisches Reinigen unter dem Möbel gehört endlich der Vergangenheit an. Mit unseren neuen Wandmontage-Kits gibt es nun die Möglichkeit, alle **S1**-Modelle an der Wand zu befestigen.

Die Belastbarkeit beträgt für jedes Modell 50 kg.

Zeitlosigkeit und Harmonie spiegelt Schnepel **S1** wider, wenn Akzente in Schiefer oder Eiche sägerau gesetzt werden. Das Schöne: Diese Gestaltungsvarianten sind auch nach Jahren noch so aktuell wie am ersten Tag.

MODULARE ORGANISATION

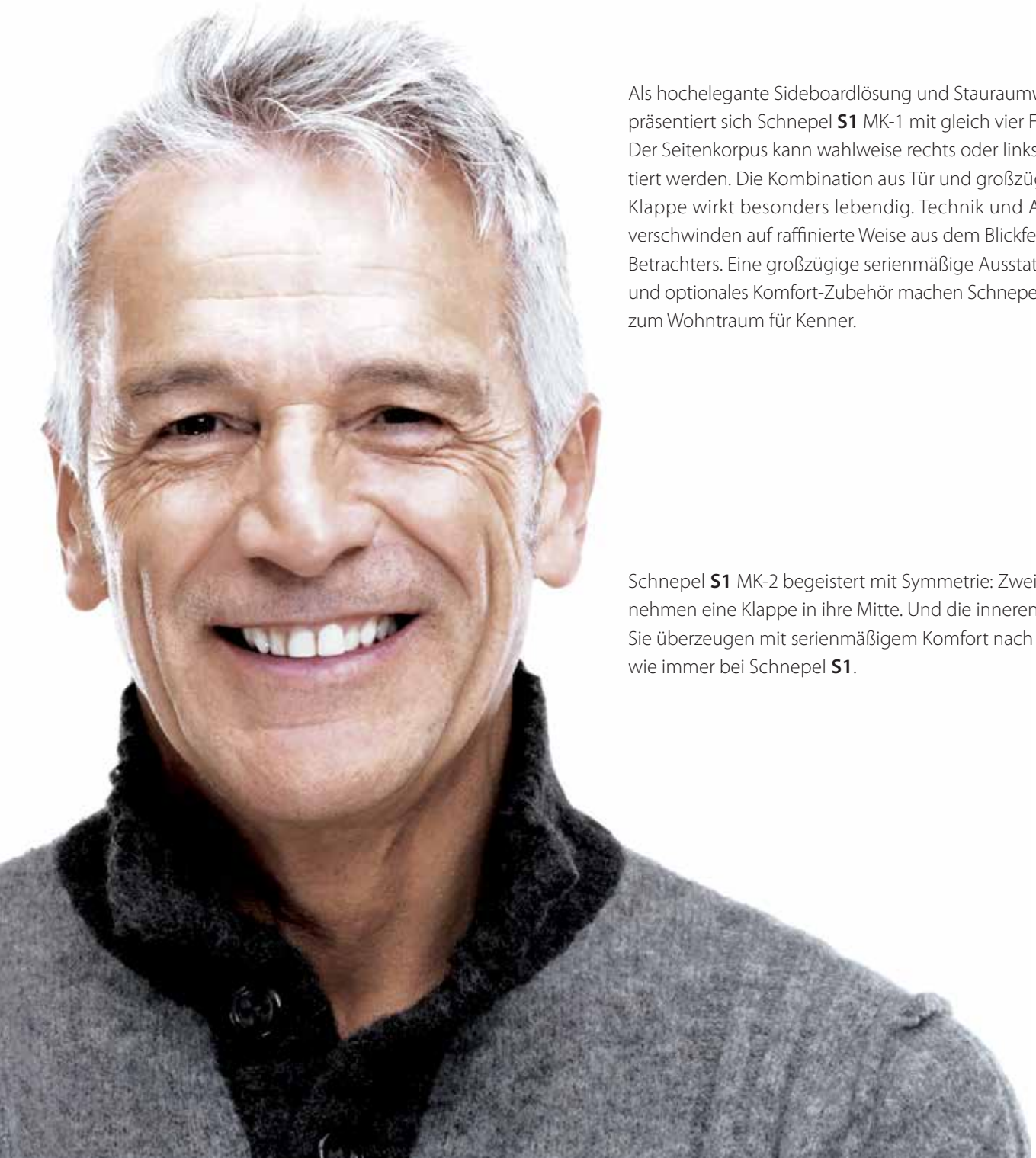

Als hochelegante Sideboardlösung und Stauraumwunder präsentiert sich Schnepel **S1** MK-1 mit gleich vier Fächern. Der Seitenkorpus kann wahlweise rechts oder links montiert werden. Die Kombination aus Tür und großzügiger Klappe wirkt besonders lebendig. Technik und Archiv verschwinden auf raffinierte Weise aus dem Blickfeld des Betrachters. Eine großzügige serienmäßige Ausstattung und optionales Komfort-Zubehör machen Schnepel **S1** zum Wohntraum für Kenner.

Schnepel **S1** MK-2 begeistert mit Symmetrie: Zwei Türen nehmen eine Klappe in ihre Mitte. Und die inneren Werte? Sie überzeugen mit serienmäßigem Komfort nach Maß – wie immer bei Schnepel **S1**.

MK

Art.-Nr. 00103WWI

MK-1

Art.-Nr. 00106WWI

MK-2

Art.-Nr. 00107WWI

Korpus Hochglanz-Weiß | obere Front Eiche sägerau | untere Front Hochglanz-Weiß | Griffe 01

SK-2

Art.-Nr. 00101ISS
Korpus Eiche sägerau
Fronten Hochglanz-Schwarz
Griffe 03

SK-3

Art.-Nr. 00102IWW
Korpus Eiche sägerau
Fronten Hochglanz-Weiß
Griffe 03

Hier sitzen Filmfreunde in der ersten Reihe: Schnepel S1 präsentiert Multimedia aufs Spannendste. Die auf Wunsch in die Front integrierte LED-Lichtleiste leuchtet wahlweise in Weiß, Rot oder Blau. Auch eine Farbwechselfunktion kann auf Wunsch integriert werden, die mit 15 verschiedenen Farbtönen ein ganzes Spektrum an stimmungsvollen Akzenten setzen kann.

LEUCHTENDES BEISPIEL

SK-3

Art.-Nr. 00102WWW
Korpus Hochglanz-Weiß
Fronten Hochglanz-Weiß
LED-Lichtleiste in Weiß
Griffe 03

DAS ALLES IST MÖGLICH

LB SOUND

Art.-Nr. 00109WWF
Korpus Hochglanz-Weiß
Front oben stoffbespannt Schwarz
Front unten Hochglanz-Weiß
Griff 04

Die faszinierende Optik ist das Eine. Aber Schnepel **S**1 geht noch einen Schritt weiter. Mit zahlreichen komfortablen Details macht sich das Konzeptmöbel als perfekter Begleiter durch die multimediale Erlebniswelt unentbehrlich. Ob stoffbespannte Fronten für die Soundbar, indirekte Beleuchtung oder elektrisch drehbare Säule mit TV-Halterung – all diese Komfortelemente machen den Unterschied zu herkömmlichen Möbeln aus.

Features (optional)

NEU

Wandmontage Kit
Mit unseren neuen Wandmontage-Kits gibt es nun die Möglichkeit, alle **S1**-Modelle an der Wand zu befestigen. Die Belastbarkeit beträgt für jedes Modell 50 kg.

Indirekte Beleuchtung
Einfarbig (wahlweise in Weiß, Rot oder Blau): steuer- und dimmbar per Berührung der Chromeinlagen; keine Fernbedienung enthalten [weitere Farben auf Anfrage].
Bei Auswahl der Lichtleiste mit Farbwechselfunktion Steuerung nur über die mitgelieferte Fernbedienung.

Stoffbespannte Fronten
Stoffbespannte Fronten (wahlweise in Schwarz, Weiß oder Silbergrau) sorgen bei integriertem Soundsystem für einen besseren Klang auch bei geschlossenen Türen. Wahlweise komplett stoffbespannt oder nur die obere Front. [Weitere Farben auf Anfrage]

Drehbare Säule mit TV-Halterung
Säule in Chrom; TV-Gerät manuell drehbar bis zu 45° zu jeder Seite (für Geräte bis max. 60" und einem Gewicht von max. 55 kg)

Drehbare Säule mit TV-Halterung, elektrisch
Säule in Chrom; steuerbar per Fernbedienung; Drehbereich je 45° zu jeder Seite; Sicherung verhindert weitere Bewegung, wenn der Bildschirm auf ein Hindernis trifft (für Geräte bis max. 60" und einem Gewicht von max. 55 kg)

Innenliegende Schublade mit Selbsteinzug
und integrierter Softdämpfung.
Mit schwarzer Filzeinlage. Belastbarkeit: 40 kg

NEU

Mobilität durch Rollenset
Ø 65 mm
Unsichtbar durch versteckte Montage hinter einer Blende
Das jeweilige Möbel erhöht sich beim Einsatz von Rollen um ca. 52 mm

MODELL ERWEITERUNGEN

LB-1

Art.-Nr. 00110WY0
Korpus Hochglanz-Weiß
Fronten Akustikstoff Weiß
Griffe 04

Aussenansicht

LB-2

Art.-Nr. 00114SCF
Korpus Hochglanz-Schwarz
Front oben stoffbespannt in Schwarz
Front unten Cuba Libre
Griffe 04

Innenansicht

Zusätzlich zum bereits bekannten Modell **S1** Lowboard gibt es nun auch die Varianten **LB-1** und **LB-2**.
Das **LB-2** bietet mit seinem geräumigen mittleren Bereich und seinen zwei Schubladen rechts und links eine Menge Platzt für AV-Geräte und Zubehör. Beim Modell **LB-1** befindet sich eine Schublade entweder rechts oder links. Die Schubladen können auf Wunsch durch Klappen ersetzt werden.

SCHNEPEL **S1**

REINES **KLANGERLEBNIS**

MK Sound

Art.-Nr. 00104CV0
Korpus Cuba Libre
Front stoffbespannt in Silbergrau
Griff 04

An alles gedacht:
Stoffbespannte Fronten*
(wahlweise in Schwarz,
Weiß oder Silbergrau)
garantieren einen
optimalen Klang selbst
bei geschlossener Klappe.
Der obere Bereich bietet
Platz für eine Soundbar,
im unteren Teil befinden
sich 3 Fächer für AV-Geräte
und Zubehör.
(*müssen separat dazu
bestellt werden)

Innenansicht

PLATZ **FÜR SOUND**

LB-1 Sound

Art.-Nr. 00113PV0
Korpus Pasadena
Fronten komplett stoffbespannt in Silbergrau
Griffe 04

LB-2 Sound

Art.-Nr. 00115WEJ
Korpus Hochglanz-Weiß
Front unten Eiche Echtholz, Front oben stoffbespannt in Weiß
Griffe 04

Alle **S1** Lowboard Varianten sind auch als „Sound"-Variante erhältlich. Das heißt, dass sie im mittleren Bereich statt der Aufteilung in einzelne Fächer über einen höhenverstellbaren Boden verfügen und somit Platz für Ihre Soundbar bieten.

Es können Soundbars mit max. Abmessungen von B 130 x H 230 x T 215 mm untergebracht werden.

LB Sound

Art.-Nr. 00109WYO
Korpus Hochglanz-Weiß
Front komplett stoffbespannt in Weiß
Griffe 04

Features (serienmäßig)

DURCHDACHT
BIS INS DETAIL

- Hochwertige Chromeinlagen in den Gehrungs-verbindungen
- Verchromte Griffmuscheln (weitere Griffvarianten verfügbar)
- Von innen verstellbare Ausgleichsfüße
- Ausziehbare, verstellbare Einlegeböden in jedem Modul
- Klappen und Türen verfügen über Selbsteinzug mit integrierter Softdämpfung
- Inklusive Infrarot-Verteiler zur Steuerung von AV-Geräten bei geschlossenen Türen
- Hochwertige Beschläge (Made in Germany)
- Zwei integrierte 4-fach Steckdosenleisten in jedem Modul (= 8 Steckplätze).
- Kabelmanagement:
  hochwertige Chrom-Kabeldurchführung im Oberboden; unsichtbare Verkabelung innerhalb des Möbels durch doppelte Rückwand und Kabeldurchlässe in den Trenn-wänden der Fächer und im Unterboden

MK-2

Art.-Nr. 00107WWC
Korpus Hochglanz-Weiß
Front oben Cuba Libre
Front unten Hochglanz-Weiß

ALLES IM **GRIFF**

01

Hochwertiger Touch-In Griff.
Chrom glänzend.
(Wenn keine andere Wahl getroffen wird, setzen wir diesen Griff serienmäßig ein.)

02

In klarer, reduzierter Formensprache: der Relinggriff.
Chrom glänzend.

03

Zeitgemäße Optik garantiert: aufgesetzter Design-Griff.
Chrom glänzend.

04

Eine edle, betont zurückhaltende Lösung: die Griffleiste.
Chrom glänzend.
(Diesen Griff setzen wir serienmäßig bei Fronten mit Stoffbespannung ein.)

05

Mit extravaganter Haptik: der extra breite Trend-Griff.
Chrom glänzend.

WECHSELSPIEL
VOLLER IDEEN

Individualität zählt: Es stehen acht ausdrucksvolle Materialien für die Planung des Korpus und der Fronten zur Auswahl, aus denen das Möbelstück individuell gefertigt wird. Doch damit nicht genug! Weitere Dekore können bei uns angefragt werden. Auch Sonderanfertigungen sind auf Anfrage möglich.

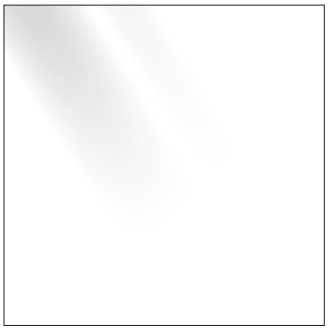

Gerne senden wir Ihnen Muster zu.

Hochglanz-Weiß
Klassisch und kombinationsfreudig mit glänzender Oberfläche.

Cuba Libre
Die Trendfarbe mit glänzender Oberfläche.

Echt Schiefer
Wir verwenden für unsere Schiefer-Möbel echtes Steinfurnier aus spaltbarem Schiefergestein. Die spaltraue Oberfläche und die wechselnden Farbspiele in den einzelnen Steinschichten machen jedes Blatt zu einem Unikat. Abweichungen in Farbe und Struktur, sowie Erzeinschlüsse sind aufgrund der Einzigartigkeit des Naturprodukts normal und gewollt. Aus diesem Grund können die rechts gezeigte Abbildung, als auch die Produktmuster lediglich hinweisend sein. Ein Material für alle, die das Besondere lieben.

Eiche Echtholz
Echtholz ist und bleibt stets aktuell. Seine natürliche Schönheit und die Lebendigkeit der Maserung ist ein Beweis für echtes Stilempfinden und die Freude am Schönen. Wir setzen auf die zeitlose massive Eiche.

Hochglanz-Schwarz
Edel und modern mit glänzender Oberfläche.

Beton Optik
Sieht aus wie Beton. Fühlt sich an wie Beton. Unsere Beton Optik ist innenarchitektonisch hochspannend und besticht mit ihrer realistischen Oberfläche, in der sich Lufteinschlüsse und Farbdifferenzen befinden. Ein Material für Puristen.

Eiche sägerau
Das Trenddekor. Unser Eiche sägerau ist besonders mit Uni-Farbtönen kombiniert ein Hingucker. Die Authentik-Oberfläche sorgt für eine natürliche Haptik, sodass keine Wünsche offen bleiben.

Pasadena
Der Trend: Altholz. Unsere mit Echtholz furnierte Oberfläche zeichnet sich aus durch den Natureffekt von verwittertem, sonnengebleichtem Holz. Die gehackte, sehr unregelmäßige Oberfläche mit tiefen Einschlägen, Dellen und Farbdifferenzen machen die spannende Haptik aus. Das Dekor für alle Individualisten.

SK-2

Abmessungen in mm
H 510 x B 1130 x T 480

Belastbarkeit Oberboden	90 kg
Belastbarkeit Auszüge	25 kg

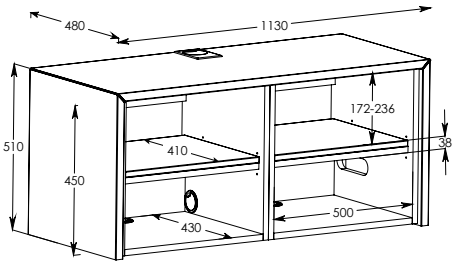

SK-3

Abmessungen in mm
H 510 x B 1667 x T 480

Belastbarkeit Oberboden	90 kg
Belastbarkeit Auszüge	25 kg

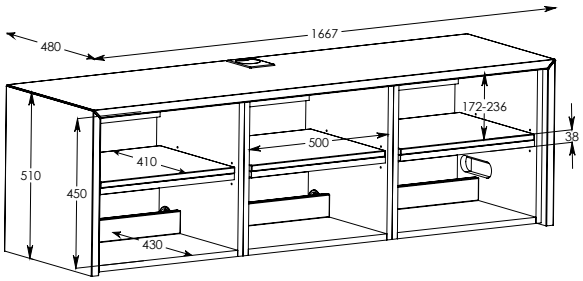

MK

Abmessungen in mm
H 510 x B 1667 x T 480

Belastbarkeit Oberboden	90 kg
Belastbarkeit Auszüge	25 kg

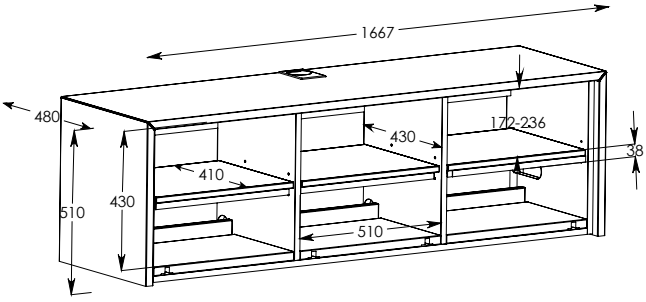

MK Sound

Abmessungen in mm
H 510 x B 1667 x T 480

Belastbarkeit Oberboden	90 kg
Belastbarkeit Einlegeboden	25 kg

für Soundbars bis max. B 1500 x H 200 x T 215

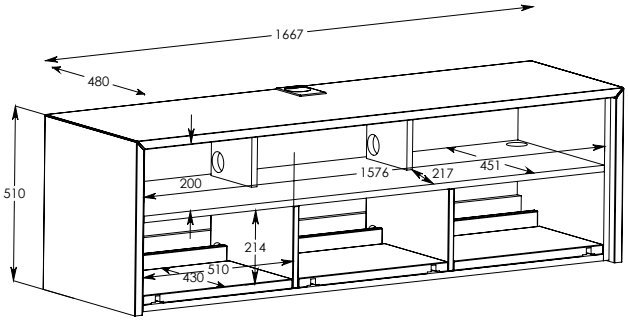

MK-1

Abmessungen in mm
H 510 x B 2205 x T 480

Belastbarkeit Oberboden	90 kg
Belastbarkeit Auszüge	25 kg

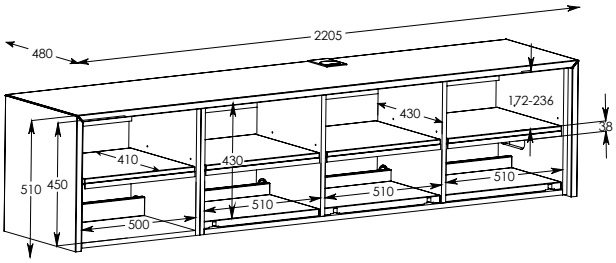

MK-2

Abmessungen in mm
H 510 x B 2743 x T 480

Belastbarkeit Oberboden	90 kg
Belastbarkeit Auszüge	25 kg

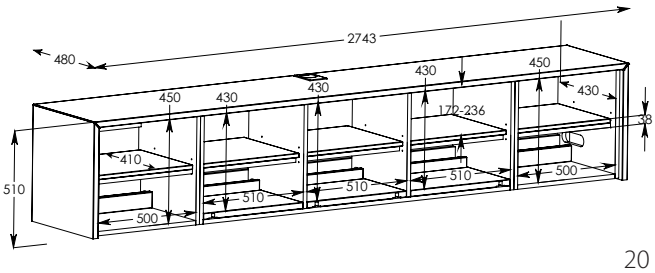

Alle Maße sind ca.-Maße!

Lowboard

Abmessungen in mm
H 322 x B 1667 x T 480

Belastbarkeit Oberboden	90 kg
Belastbarkeit Auszüge	25 kg

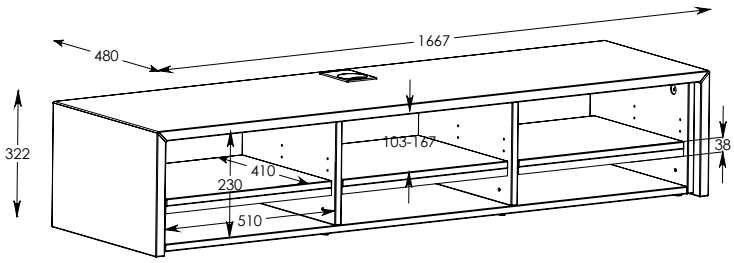

LB Sound

Abmessungen in mm
H 322 x B 1665 x T 400

Belastbarkeit Oberboden	90 kg
Belastbarkeit Soundbarboden	15 kg

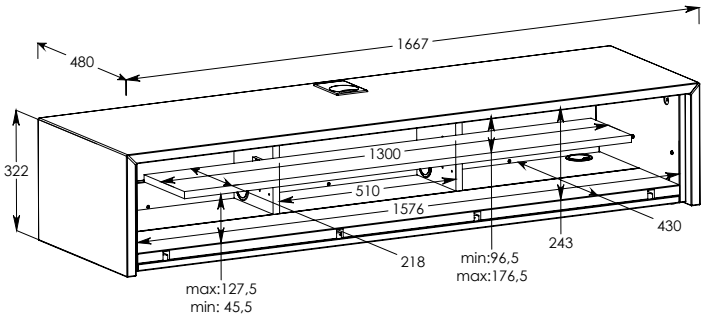

Ihre Geräte passen nicht?

Kein Problem,

wir fertigen gerne Ihr Sondermöbel
mit individuellen Abmessungen an!

(s.a. Seite 46|47)

Alle Maße sind ca.-Maße!

LB-1

Abmessungen in mm
H 322 x B 2205 x T 480

Belastbarkeit Oberboden	90 kg
Belastbarkeit Auszüge	25 kg
Belastbarkeit Schublade	25 kg

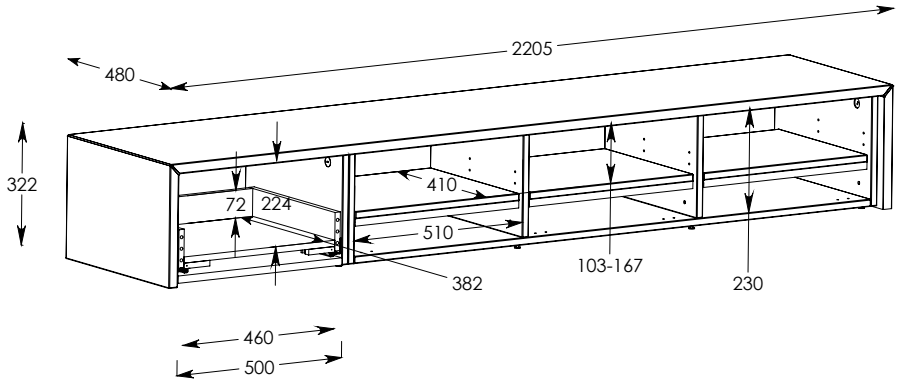

LB-1 Sound

Abmessungen in mm
H 322 x B 2205 x T 480

Belastbarkeit Oberboden	90 kg
Belastbarkeit Soundbarboden	15 kg
Belastbarkeit Schublade	25 kg

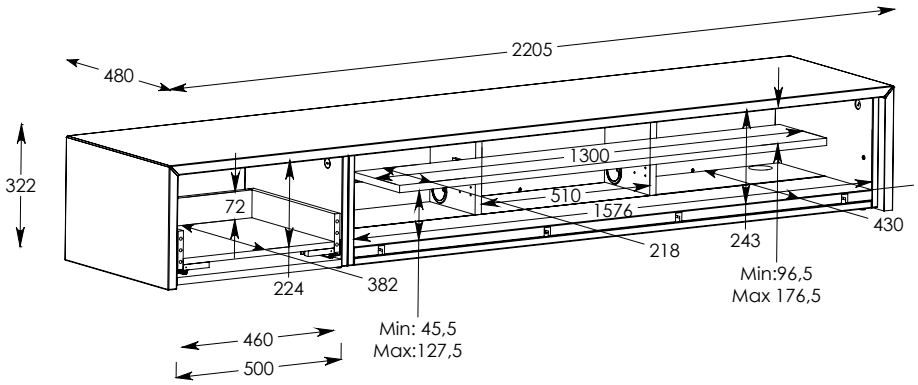

LB-2

Abmessungen in mm
H 322 x B 2743 x T 480

Belastbarkeit Oberboden	90 kg
Belastbarkeit Auszüge	25 kg
Belastbarkeit Schublade	25 kg

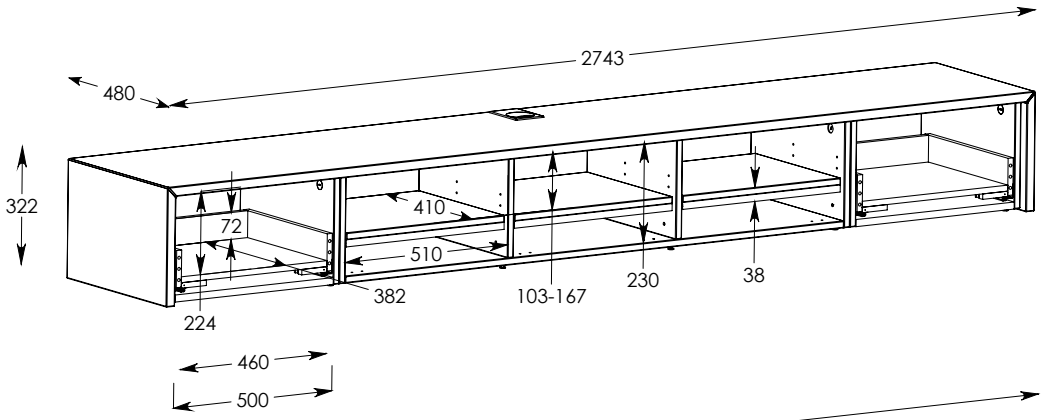

LB-2 Sound

Abmessungen in mm
H 322 x B 2743 x T 480

Belastbarkeit Oberboden	90 kg
Belastbarkeit Soundbarboden	15 kg
Belastbarkeit Schublade	25 kg

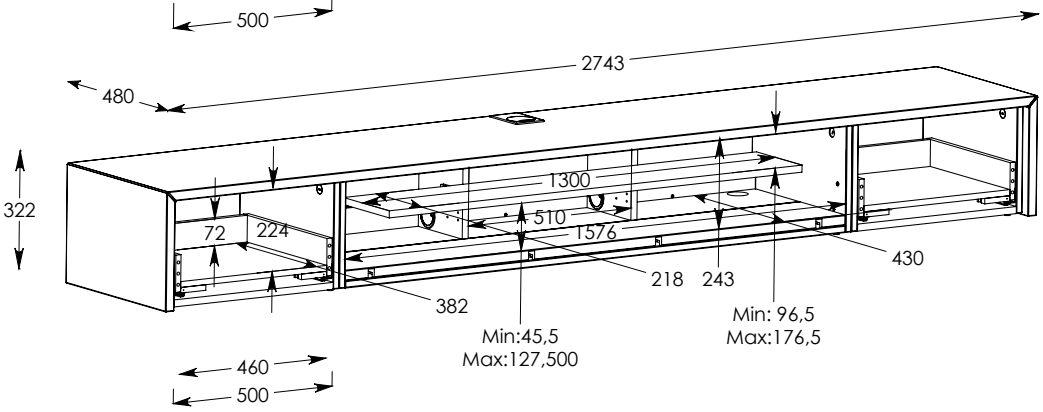

Alle Maße sind ca.-Maße!

PLATZ NEHMEN UND GENIESSEN

Die X-Linie wurde bereits mit dem begehrten Innovationspreis Plus-X-Award für außergewöhnliche Designqualität prämiert. Es sind die klare Formensprache, die sorgfältig ausgewählten Materialien und eine komfortable Ausstattung nach Maß, die diese Liebhaberstücke auszeichnen.

X-Lowboard 1900

Art.-Nr. 00207EEW
Seiten Eiche Echtholz
Korpus Eiche Echtholz
Front Hochglanz-Weiß

Ob HiFi-Rack oder Lowboard für TV und Multimedia – Reduktion auf das Wesentliche war das Maß aller Dinge bei der Gestaltung. An praktischen Features wurde jedoch auch hier nicht gespart. Ganz im Gegenteil.

X-HiFi-Rack

Art.-Nr. 00205EW0
Seiten Eiche Echtholz
Böden Hochglanz-Weiß

X-Lowboard

X-Lowboard 1400

offen

Art.-Nr. 00206HH0
Seiten Echt Schiefer
Korpus Echt Schiefer

X-Lowboard 1900

geschlossen

Art.-Nr. 00207WHW
Seiten Hochglanz-Weiß
Korpus Echt Schiefer
Fronten Hochglanz-Weiß

X-Lowboard 1900

offen

Art.-Nr. 00207WH0
Seiten Hochglanz-Weiß
Korpus Echt Schiefer

HiFi-Rack

Art.-Nr. 00205HW0

Seiten Echt Schiefer
Böden Hochglanz-Weiß

Ein Traum für HiFi-Kenner: standfest, wohlproportioniert und individuell konzipiert. Jedes Detail ist aufs Sorgfältigste ausgeführt.

Unser beliebtes Hifi-Rack ist ab sofort auch als XL-Version verfügbar: So werden große und schwere Geräte perfekt in Szene gesetzt.
Typisch Schnepel.

HiFi-Rack XL

Art.-Nr. 00208WP0

Seiten Hochglanz-Weiß
Böden Pasadena

X-Linie

X-1400
halboffen

Art.-Nr. 00203SPS
Seiten Hochglanz-Schwarz
Böden Pasadena
Fronten Hochglanz-Schwarz

X-1400
geschlossen

Art.-Nr. 00204WPW
Seiten Hochglanz-Weiß
Böden Pasadena
Fronten Hochglanz-Weiß

TV-**Möbel**

Über 1.000 Varianten

X-1400

offen

Art.-Nr. 00202PP0
Seiten Pasadena
Böden Pasadena

Ob offen, halboffen oder geschlossen – dieses TV-Möbel überzeugt mit Präsenz und einer großartigen Raumwirkung. Stellen Sie Ihre individuelle X-Linie aus unseren 8 Dekoren zusammen.

Die offene Ausführung ist auch in 1200 mm Breite erhältlich.

Optionale Features

Z-LIFT-Säule

(Höhe 960-1420 mm|Hub 460 mm)
mit TV-Halterung inkl. Fernbedienung

Art.-Nr. 62465
Z-Lift Säule in weiß*
(*auch in schwarz erhältlich)

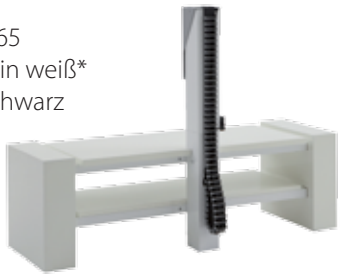

Z-FIX-Säule

(Höhe 1100 mm)
mit TV-Halterung

Art.-Nr. 62463
Z-Fix Säule in schwarz*
(*auch in weiß erhältlich)

Für beide Säulen gilt:

- Belastbarkeit 60 kg
- für TV-Geräte bis 65" geeignet
- VESA max. 800x400 mm

X-Line 1200/1400

Abmessungen in mm

Belastbarkeit Oberboden	90 kg
Belastbarkeit Einlegeboden	40 kg
Belastbarkeit Fächer/Schubladen	10 kg
inkl. Rollen	

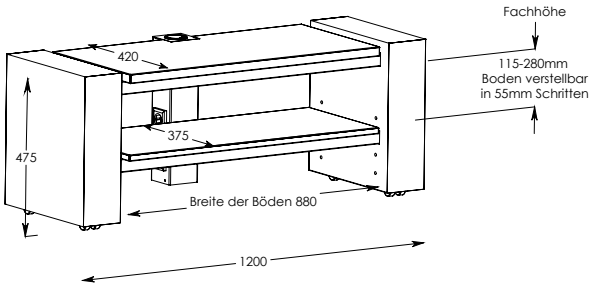

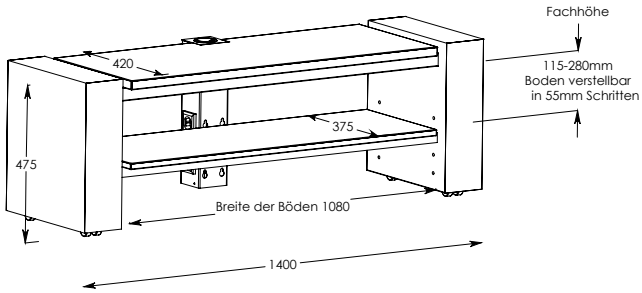

halboffen

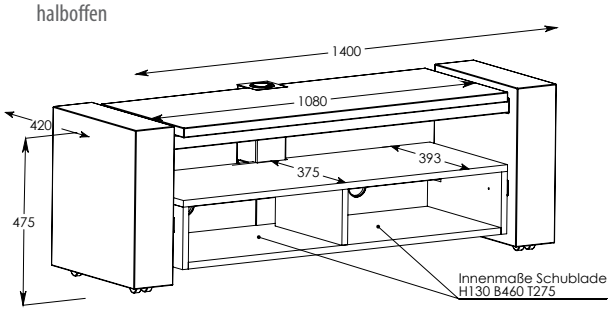

geschlossen

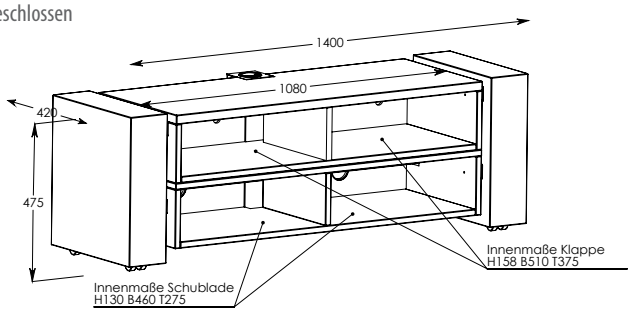

Hifi-Rack | **Hifi**-Rack XL

Abmessungen in mm

A/V-Fächer	H variabel
einstellbar in 32 mm Schritten	
Belastbarkeit Oberboden	40 kg
Belastbarkeit Einlegeboden	je 10 kg
Kabeldurchführungen	1 pro Fach
XL	
Belastbarkeit Oberboden	40 kg
Belastbarkeit Einlegeboden	je 40 kg
Kabeldurchführungen	1 pro Fach

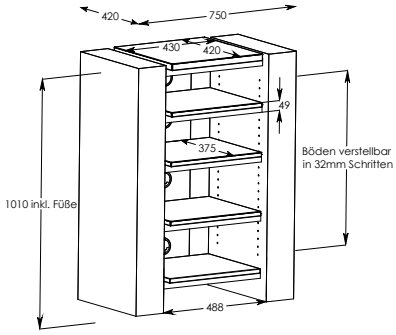

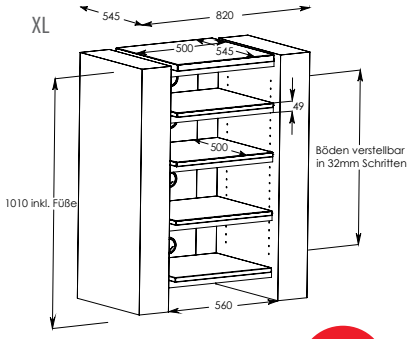

NEU

Lowboard 1400/1900

Alle Maße sind ca.-Maße!

Abmessungen in mm

Belastbarkeit Oberboden	65 kg
Belastbarkeit Fächer/Schubladen	10 kg
Kabeldurchführung	1 pro Fach
inkl. Rollen	

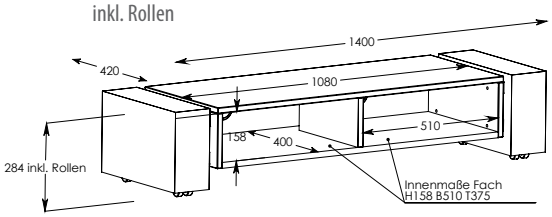

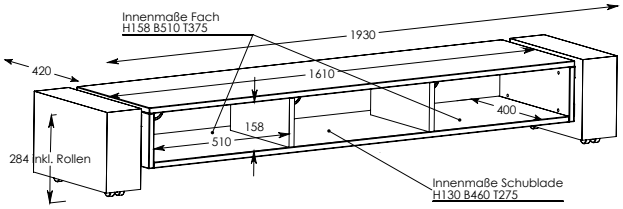

SPIELEND LEICHT **ZU KOMBINIEREN**

Individualität zählt: Es stehen acht ausdrucksvolle Materialien für die Planung der Seitenteile, Böden und Fronten zur Auswahl. Doch damit nicht genug! Weitere Dekore können bei uns angefragt werden. Auch Sonderanfertigungen sind auf Anfrage möglich.

Hochglanz-Weiß
Klassisch und kombinationsfreudig mit glänzender Oberfläche.

Cuba Libre
Die Trendfarbe mit glänzender Oberfläche.

Echt Schiefer
Wir verwenden für unsere Schiefer-Möbel echtes Steinfurnier aus spaltbarem Schiefergestein. Die spaltraue Oberfläche und die wechselnden Farbspiele in den einzelnen Steinschichten machen jedes Blatt zu einem Unikat. Abweichungen in Farbe und Struktur, sowie Erzeinschlüsse sind aufgrund der Einzigartigkeit des Naturprodukts normal und gewollt. Aus diesem Grund können die rechts gezeigte Abbildung, als auch die Produktmuster lediglich hinweisend sein. Ein Material für alle, die das Besondere lieben.

Eiche Echtholz
Echtholz ist und bleibt stets aktuell. Seine natürliche Schönheit und die Lebendigkeit der Maserung ist ein Beweis für echtes Stilempfinden und die Freude am Schönen. Wir setzen auf die zeitlose Eiche.

Hochglanz-Schwarz
Edel und modern mit glänzender Oberfläche.

Beton Optik
Sieht aus wie Beton. Fühlt sich an wie Beton. Unsere Beton Optik ist innenarchitektonisch hochspannend und besticht mit ihrer realistischen Oberfläche, in der sich Lufteinschlüsse und Farbdifferenzen befinden. Ein Material für Puristen.

Eiche sägerau
Das Trenddekor. Unser Eiche sägerau ist besonders mit Uni-Farbtönen kombiniert ein Hingucker. Die Authentik-Oberfläche sorgt für eine natürliche Haptik, sodass keine Wünsche offen bleiben.

Pasadena
Der Trend: Altholz. Unsere mit Echtholz furnierte Oberfläche zeichnet sich aus durch den Natureffekt von verwittertem, sonnengebleichtem Holz. Die gehackte, sehr unregelmäßige Oberfläche mit tiefen Einschlägen, Dellen und Farbdifferenzen machen die spannende Haptik aus. Das Dekor für alle Individualisten.

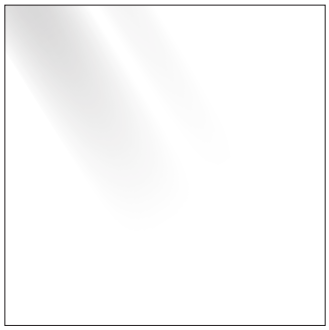

Gerne senden wir Ihnen Muster zu.

WOHNEN IN **HARMONIE**

Harmonische Rundungen statt Ecken und Kanten: Unsere ELF-Linie setzt auf abgerundete Formen und Gestaltungsvielfalt. Eine große Palette von Echtholz bis Hochglanz lässt Einrichtungswünsche Wirklichkeit werden. Wann planen Sie Ihre persönliche Entspannungsoase?

ELF-Lowboard 170

geschlossen

Art.-Nr. 00307WWP
Seiten Weiß
Korpus Weiß
Fronten Pasadena

ELF-Linie

Ob als Lowboard, HiFi-Rack oder als vertikales oder horizontales Wandboard – das bewährte Programm bietet eine Vielzahl an Farb- und Planungsmöglichkeiten. Cuba Libre überzeugt als trendstarker Farbton in der Kombination mit Hochglanz-Weiß.

ELF-A 120

offen

Art.-Nr. 00310WC0
Aufbewahrung
zur Wandbefestigung

ELF-A 120

geschlossen

Art.-Nr. 00310WCW
Aufbewahrung
zur Wandbefestigung

ELF-H 60

HiFi-Rack

Art.-Nr. 00305WC0

ELF-A 60

offen

Art.-Nr. 00308WC0
Aufbewahrung
zur Wandbefestigung

ELF-A 120

geschlossen

Art.-Nr. 00310WCW
Aufbewahrung
zur Wandbefestigung

ELF-L 170

offen

Art.-Nr. 00307WC0
Lowboard

ELF-Linie

Ein Programm,
viele Möglichkeiten.

ELF 60

Art.-Nr. 00301WH0
Seiten Weiß
Böden Echt Schiefer

Ob mit offenen Regalelementen oder Klappen, ob für wenig Quadratmeter oder großzügige offene Raumlösungen – unsere ELF-Linie erlaubt eine flexible Planung, die sich zu einem späteren Zeitpunkt auf Wunsch z. B. durch zusätzliche Böden und Rollensets ergänzen lassen.

Pulverbeschichtete Metallseiten für jedes Modell in schwarz oder weiß erhältlich.

ELF 90

Art.-Nr. 00302WH0
Seiten Weiß
Böden Echt Schiefer

ELF 120

Art.-Nr. 00303WH0
Seiten Weiß
Böden Echt Schiefer

ELF-G

Art.-Nr. 00304SBS
Seiten Schwarz
Böden Beton Optik
Türen Schwarz (Glas)

ELF-L 120

offen

Art.-Nr. 00306SB0
Seiten Schwarz
Böden Beton Optik

ELF-L 170

geschlossen

Art.-Nr. 00307SBS
Seiten Schwarz
Korpus Beton Optik
Front Hochglanz-Schwarz

ELEGANTE **WANDMODULE**

Das Schöne ist, dass die ELF-Linie sich so komplex einsetzen lässt. Passend zu den Lowboards und HiFi-Racks können so viele Wandboards wie nötig kombiniert werden. So kommt das private Multimedia-Archiv elegant unter Dach und Fach. Zur horizontalen und vertikalen Wandmontage geeignet.

Verfügbar in drei verschiedenen Breiten: als ELF-A 60, ELF-A 90 oder ELF-A 120.

ELF-A 60

Art.-Nr. 00308WP0
Aufbewahrung
Seiten Weiß
Böden Pasadena

ELF-A 120

Art.-Nr. 00310WP0
Aufbewahrung
Seiten Weiß
Böden Pasadena

ALLES NACH **WUNSCH**

Individualität zählt: Es stehen acht ausdrucksvolle Materialien für die Planung der Fronten und Böden zur Auswahl. Die abgerundeten Metall-Seitenteile sind in Matt-Schwarz und Matt-Weiß erhältlich. Doch damit nicht genug! Weitere Dekore können bei uns angefragt werden. Auch Sonderanfertigungen sind auf Anfrage möglich.

Hochglanz-Weiß
Klassisch und kombinationsfreudig mit glänzender Oberfläche.

Cuba Libre
Die Trendfarbe mit glänzender Oberfläche.

Echt Schiefer
Wir verwenden für unsere Schiefer-Möbel echtes Steinfurnier aus spaltbarem Schiefergestein. Die spaltraue Oberfläche und die wechselnden Farbspiele in den einzelnen Steinschichten machen jedes Blatt zu einem Unikat. Abweichungen in Farbe und Struktur, sowie Erzeinschlüsse sind aufgrund der Einzigartigkeit des Naturprodukts normal und gewollt. Aus diesem Grund können die rechts gezeigte Abbildung, als auch die Produktmuster lediglich hinweisend sein. Ein Material für alle, die das Besondere lieben.

Eiche Echtholz
Echtholz ist und bleibt stets aktuell. Seine natürliche Schönheit und die Lebendigkeit der Maserung ist ein Beweis für echtes Stilempfinden und die Freude am Schönen. Wir setzen auf die zeitlose Eiche.

Hochglanz-Schwarz
Edel und modern mit glänzender Oberfläche.

Beton Optik
Sieht aus wie Beton. Fühlt sich an wie Beton. Unsere Beton Optik ist innenarchitektonisch hochspannend und besticht mit ihrer realistischen Oberfläche, in der sich Lufteinschlüsse und Farbdifferenzen befinden. Ein Material für Puristen.

Eiche sägerau
Das Trenddekor. Unser Eiche sägerau ist besonders mit Uni-Farbtönen kombiniert ein Hingucker. Die Authentik-Oberfläche sorgt für eine natürliche Haptik, sodass keine Wünsche offen bleiben.

Pasadena
Der Trend: Altholz. Unsere mit Echtholz furnierte Oberfläche zeichnet sich aus durch den Natureffekt von verwittertem, sonnengebleichtem Holz. Die gehackte, sehr unregelmäßige Oberfläche mit tiefen Einschlägen, Dellen und Farbdifferenzen machen die spannende Haptik aus. Das Dekor für alle Individualisten.

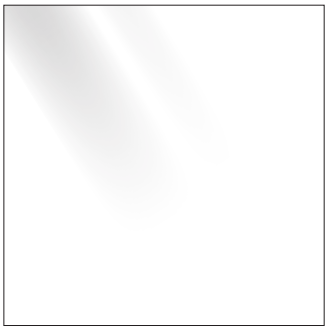

Gerne senden wir Ihnen Muster zu.

ELF-Linie

Technische Daten

ELF-60/90/120

Abmessungen in mm

H A/V Fächer min. 58 - max. 250
variabel einstellbar

Belastbarkeit Oberboden 40 kg
Belastbarkeit Einlegeboden 10 kg
Zusatzboden 10 kg

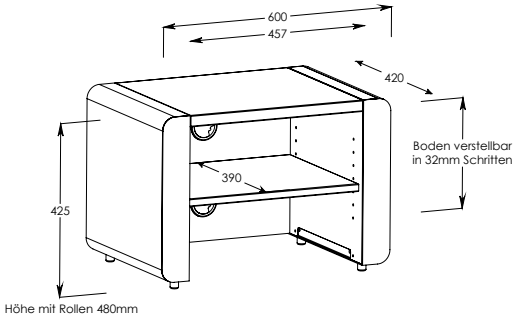

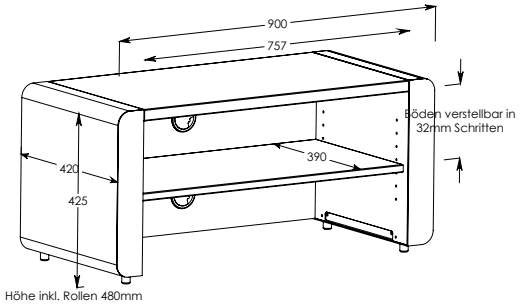

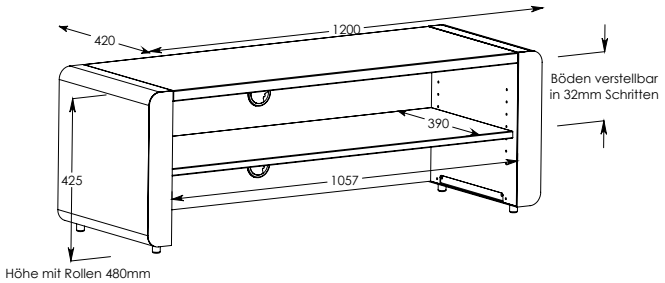

optional erhältlich: Rollenset und Zusatzboden

ELF-G

Abmessungen in mm

H A/V Fächer variabel einstellbar

Belastbarkeit Oberboden 40 kg
Belastbarkeit Einlegeboden 10 kg
Unterboden 10 kg

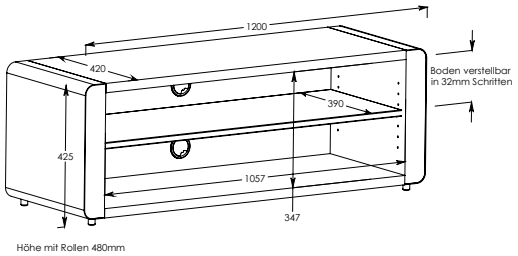

optional erhältlich: Rollenset

ELF-Lowboard 120/170

offen oder geschlossen
Abmessungen in mm

bei geschlossener Version
2 Klappen (120) oder
2 Klappen und eine
Schublade mittig (170)

Belastbarkeit Oberboden 40 kg
Belastbarkeit Fächer/Schubladen je Fach 10 kg

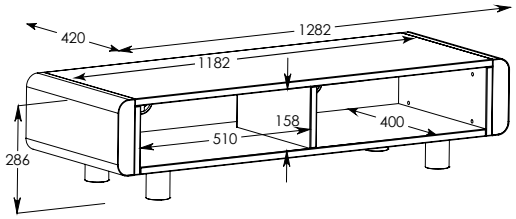

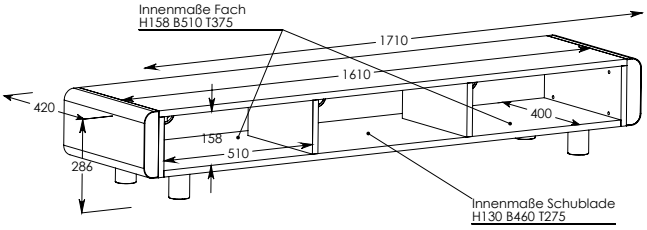

Alle Maße sind ca.-Maße!

ELF-A 60/90/120
(Zur Wandbefestigung)

Abmessungen in mm

Belastbarkeit
Fachinnenraum 8 kg

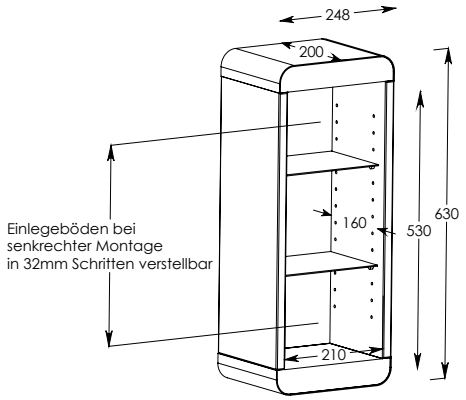

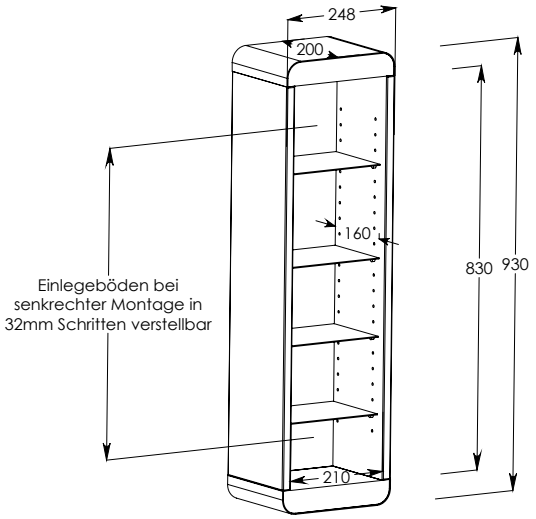

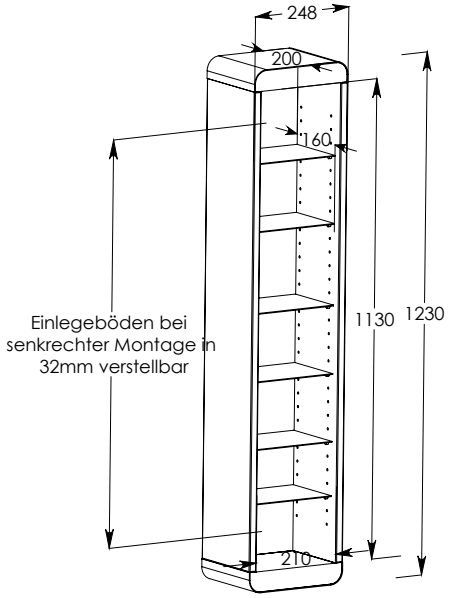

Montagewinkel inklusive, Wandbefestigungsmaterial nicht enthalten

---

Hifi-Rack

Abmessungen in mm

H A/V Fach variabel verstellbar

Belastbarkeit Oberboden 40 kg
Belastbarkeit Einlegeboden je Fach 10 kg
Belastbarkeit Unterboden 10 kg

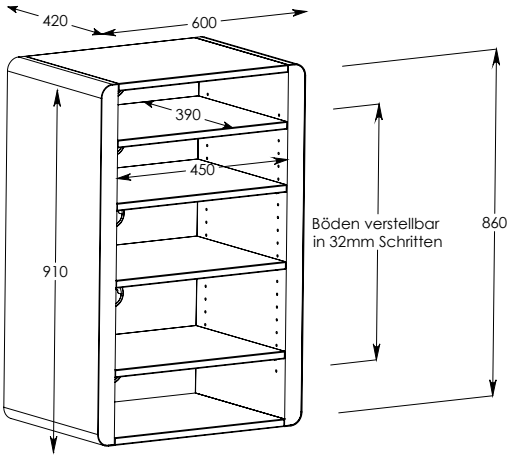

Alle Maße sind ca.-Maße!

VariC-Linie **2.0** NEU

WIR HABEN **AUFGERÄUMT**

VariC 2.0 präsentiert sich jetzt eleganter und effizienter für das ultimative TV-Erlebnis! 2 Modelle - offen oder geschlossen mit akustikstoffbezogener Klappe - mit einer Breite von 1356 mm bieten im Inneren enorm viel Platz auch für breite Soundbars oder besonders tiefe Verstärker. Durch den 60 mm hohen Sockel ergibt sich eine schwebende, stilvolle Optik.

VariC L 2.0 Sound

geschlossen

Art.-Nr. 65069
Korpus Matt-Weiß
Klappe Akustikstoff Silbergrau

VariC-Linie **2.0**

Technische Daten

VariC **L** 2.0

NEU

Abmessungen in mm

Breite	1356
Höhe	417
Tiefe	460
Belastbarkeit Oberboden	30 kg
Belastbarkeit Unterboden	30 kg

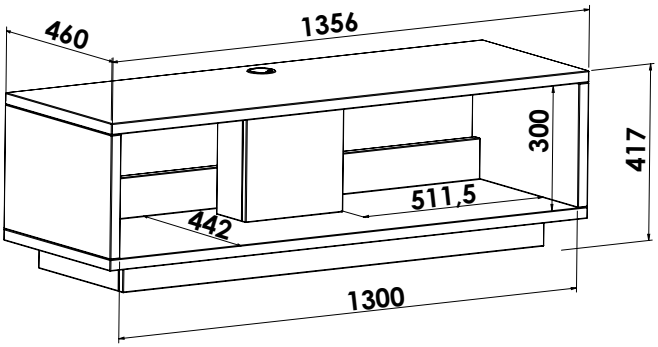

VariC **L** 2.0 **Sound**

NEU

Abmessungen in mm

Breite	1356
Höhe	417
Tiefe	460
Belastbarkeit Oberboden	30 kg
Belastbarkeit Unterboden	30 kg

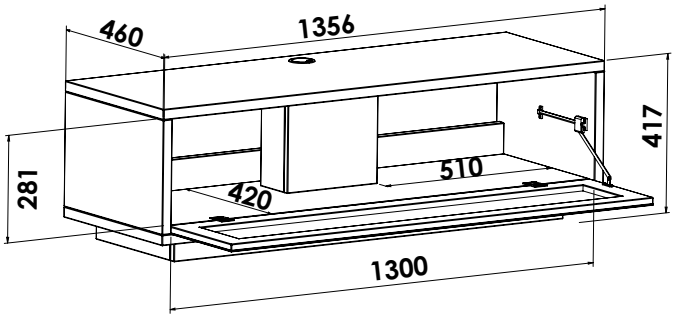

Features (serienmäßig)

- TV-Möbel in 1356 mm Breite
- Korpus lieferbar in Matt-Weiß, Matt-Schwarz, HG-Weiß und HG-Schwarz (Materialstärke ca. 28 mm)
- Modell VariC 2.0 Sound mit akustikstoffbezogener Klappe mit Push-to-open in schwarz, weiß oder silbergrau
- Mit Sockel (60 mm hoch) - schwebende Optik
- Kabeldurchführung im Oberboden und Unterboden
- Geöffnete Rückwand zur Gerätebelüftung und zur Kabeldurchführung
- Integrierte Steckdosenleiste mit 4 Steckplätzen
- Zerlegte Lieferung

Weitere **optionale Features** möglich:

- Mobilität durch Rollenset (Ø 65 mm - versteckte Montage innerhalb des Sockels)
- Manuell drehbare Säule inkl. TV-Halterung
- Elektrisch drehbare Säule inkl. TV-Halterung
- Wandmontage-Kit
  (Montage des Sockels entfällt in dem Fall, Belastbarkeit Ober- und Unterboden je 20 kg)

OPTIMALES
KLANGMANAGEMENT

Durchführungen in Ober- und Unterboden und eine geöffnete Rückwand sorgen für eine ordentliche Kabelführung und eine ausreichende Gerätebelüftung. Die integrierte Steckdosenleiste mit 4 Steckplätzen verspricht ein sofortiges Plug & Play.

Vari**C L 2.0**

Art.-Nr. 65067
TV-Möbel
Korpus HG-Schwarz

Vari**C L 2.0 Sound**

Art.-Nr. 65074
TV-Möbel mit akustikstoffbezogener Klappe
Korpus HG-Weiß
Klappe Akustikstoff silbergrau

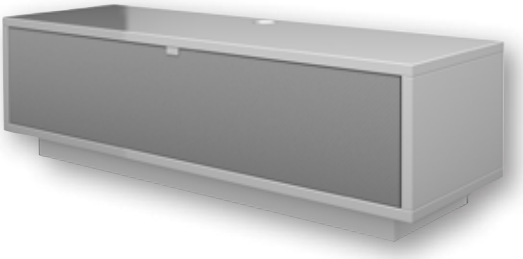

Korpus

Matt weiß | Matt schwarz | HG weiß | HG schwarz

Klappe

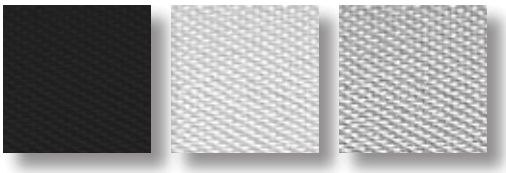

Stoff schwarz | Stoff weiß | Stoff silbergrau

SONDERANFERTIGUNGEN

AUS DER MÖBEL-MANUFAKTUR SCHNEPEL

1. Eigene Skizze anfertigen

→

2. Beratung & Bestellung über Fachhändler

→

3. Fertigung & Montage in unserem Werk

→

4. Lieferung Ihres Wunschmöbels nach ca. 5 Wochen

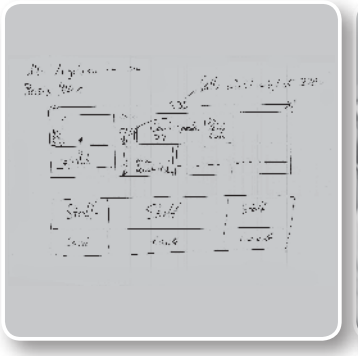

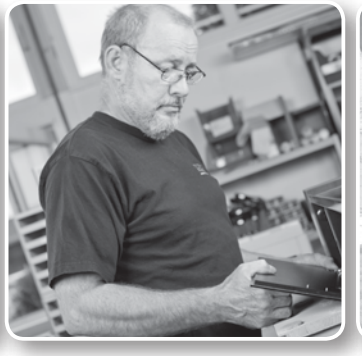

Schnepel-Produktkonfigurator

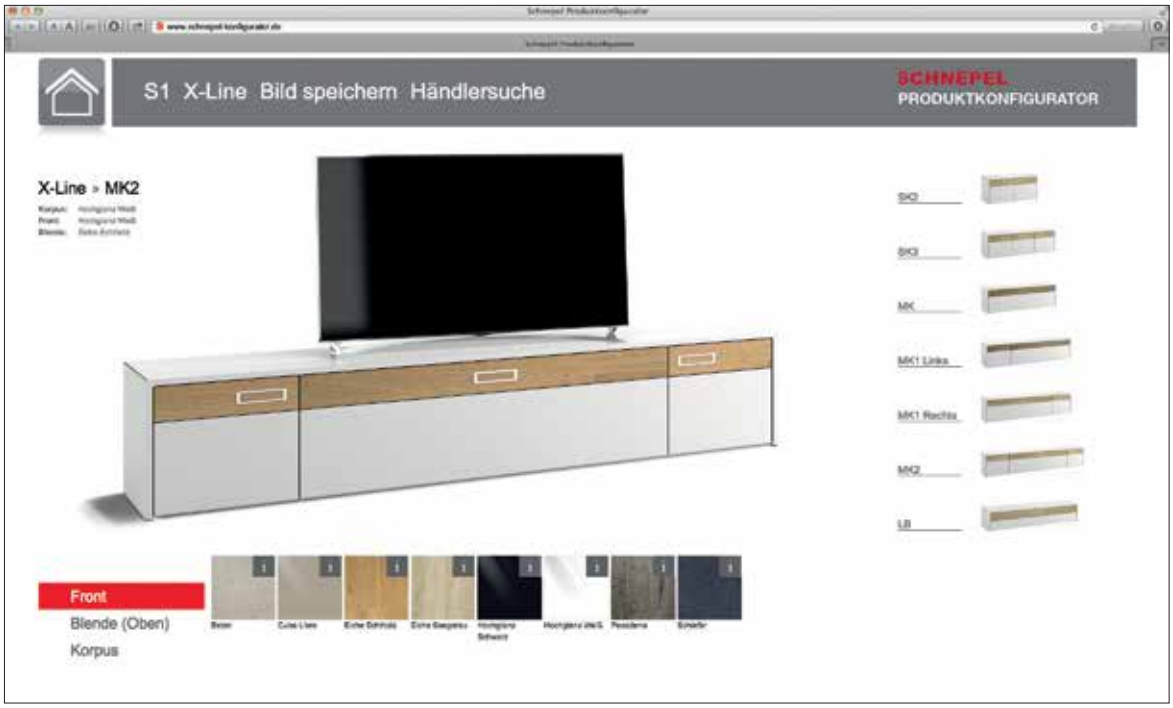

INSPIRATION
PER MAUSKLICK

Auf unserer Website finden Sie weitere Informationen und Modellkonfiguratoren, mit dem individuelle Planungen zum Kinderspiel werden. Klicken Sie sich rein und lassen Sie Ihre persönlichen Einrichtungswünsche Wirklichkeit werden … Wir wünschen viel Spaß beim Kombinieren!

www.schnepel-konfigurator.de

Von Schnepel statt von der Stange.

Erhältlich bei Ihrem Fachhändler:

„Ausführungen & Änderungen vorbehalten | Alle Artikel ohne Deko“
©Schnepel GmbH & Co. KG 2015 | S1508.029

SCHNEPEL
Macht mein Möbel

Schnepel GmbH & Co. KG · Ellerkampstrasse 79 · D-32609 Hüllhorst · +49 [0] 57 41. 34 61-0
+49 [0] 57 41. 91 18 · info@schnepel.com · www.schnepel.com