Raum intelligenter nutzen.

Gestalten Sie Arbeitsplätze flexibel.

novus®

Firmenzentrale

Novus Dahle GmbH & Co. KG
Breslauer Straße 34-38
49803 Lingen

Tel. +49 (0) 591/9140-0
Fax +49 (0) 591/9140-841
Internet: www.novus.de
e-Mail: info@novus-dahle.com

Verkauf ÖSTERREICH

GEOtec GmbH
Jakob-Prandtauer-Straße 1
6300 Wörgl

Tel. +43 (0) 5332/78 73-0
Fax +43 (0) 5332/78 73-33

e-Mail: info@geotec-at.com

Verkauf SCHWEIZ

Office Factory AG
Alpenblickstraße 7
8853 Lachen am Zürichsee

Tel. +41 (0) 55/451 72 72
Fax +41 (0) 55/451 72 70

Internet: www.office-factory.com
e-Mail: office-factory@bluewin.ch

Novus Dahle GmbH & Co. KG
ist ein Unternehmen der

EMCO Group

EMCO NOVUS DAHLE emco

INHALT

KOMPETENZEN		04 - 15
REFERENZEN		16 - 33
NOVUS PRODUKTE		34 - 115
MEHRPLATZ SETS		36 - 41
FLACHBILDSCHIRM-HALTER	NOVUS MY | NOVUS Tetra-Suport-System NOVUS LiftTEC® | NOVUS ScreenMount | Zubehör	42 - 91
LEUCHTEN		92 - 95
BÜROORGANISATION	Universaltragarme | Schalen-Sets | Ablageboards Sichttafelhalter | Zusatzbefestigungen	96 - 113
BEFESTIGUNGSMÖGLICHKEITEN TECHNISCHE ANGABEN		114 - 115

Clevere Lösungen, individuell kombinierbar für mehr Freiraum.

Effizienz und Komfort an jedem Arbeitsplatz: Seit der Unternehmensgründung im Jahre 1949 steht die Marke Novus für innovative Bürotechnik und technisch anspruchsvolles „German Engineering“.

Novus ist ein Teil der emco Group, die vier starke Marken in einer Unternehmensgruppe vereinigt. Die in der Gruppe zusammengefassten Kompetenzen und Leistungsbereiche führen zu Synergieeffekten, von denen nicht nur die beteiligten Marken profitieren – sondern vor allem auch die Kunden und Partner der emco Group.

Als international aufgestellte Holding hat sich die emco Group bewusst und konsequent hohen Standards in den Bereichen Qualität, Sicherheit und Umwelt verpflichtet. Dazu gehört auch ein klares ökologisches Konzept auf Basis des weltweit gültigen Umweltmanagementsystems DIN EN ISO 14001. In den unternehmenseigenen Fertigungen sorgen modernste Technik und effiziente Prozesse für optimale Produktionsbedingungen.

Selbst entwickelte Produkte stehen bei Novus für Lösungen mit außergewöhnlich hoher Qualität, Funktionalität und Langlebigkeit. Ein zertifiziertes Qualitätsmanagement nach DIN EN ISO 9001 bestätigt dabei, dass Novus auf dem Niveau internationaler Qualitätsstandards handelt.

Perfektion und Innovation
stecken im Detail.
novus
Germany

ERGONOMIE

für eine gesunde Körperhaltung.

Auf individuelle Bedürfnisse flexibel reagieren.

Für Novus steht der Mensch im Mittelpunkt – und das aus gutem Grund. Denn nur so können Arbeitsräume entstehen, die optimal auf die persönlichen Ansprüche jedes Einzelnen (z. B. Gleitsichtbrillenträger) abgestimmt sind.

FREIRAUM

durch eine effiziente Flächennutzung.

Die Freiheit haben, jeden Arbeitsplatz perfekt zu organisieren.

Die systematische Anordnung unterschiedlicher Elemente wie Monitor, Leuchte und Telefon sowie die Ergänzung nützlicher Accessoires schafft Ordnung im Büro. Durch die Nutzung der dritten Ebene entsteht Raum für produktives Arbeiten – und zwar überall dort, wo er gebraucht wird.

FLEXIBILITÄT

durch individuelle Kombinationsmöglichkeiten.

Raum für Veränderungen lassen.

Der Systemgedanke des Novus Mehrplatzsystems schafft Raum für vielfältige Gestaltungsmöglichkeiten. Denn dank der einfachen Kombinierbarkeit der einzelnen Produkte ist das System auch noch nach Jahren flexibel erweiterbar.

SICHERHEIT

durch verlässliche Qualität.

Eine Entscheidung mit gutem Gewissen treffen.

Langlebige Produkte mit einwandfreier Qualität sind die beste Basis, um einen anspruchsvollen Arbeitsalltag erfolgreich zu meistern.

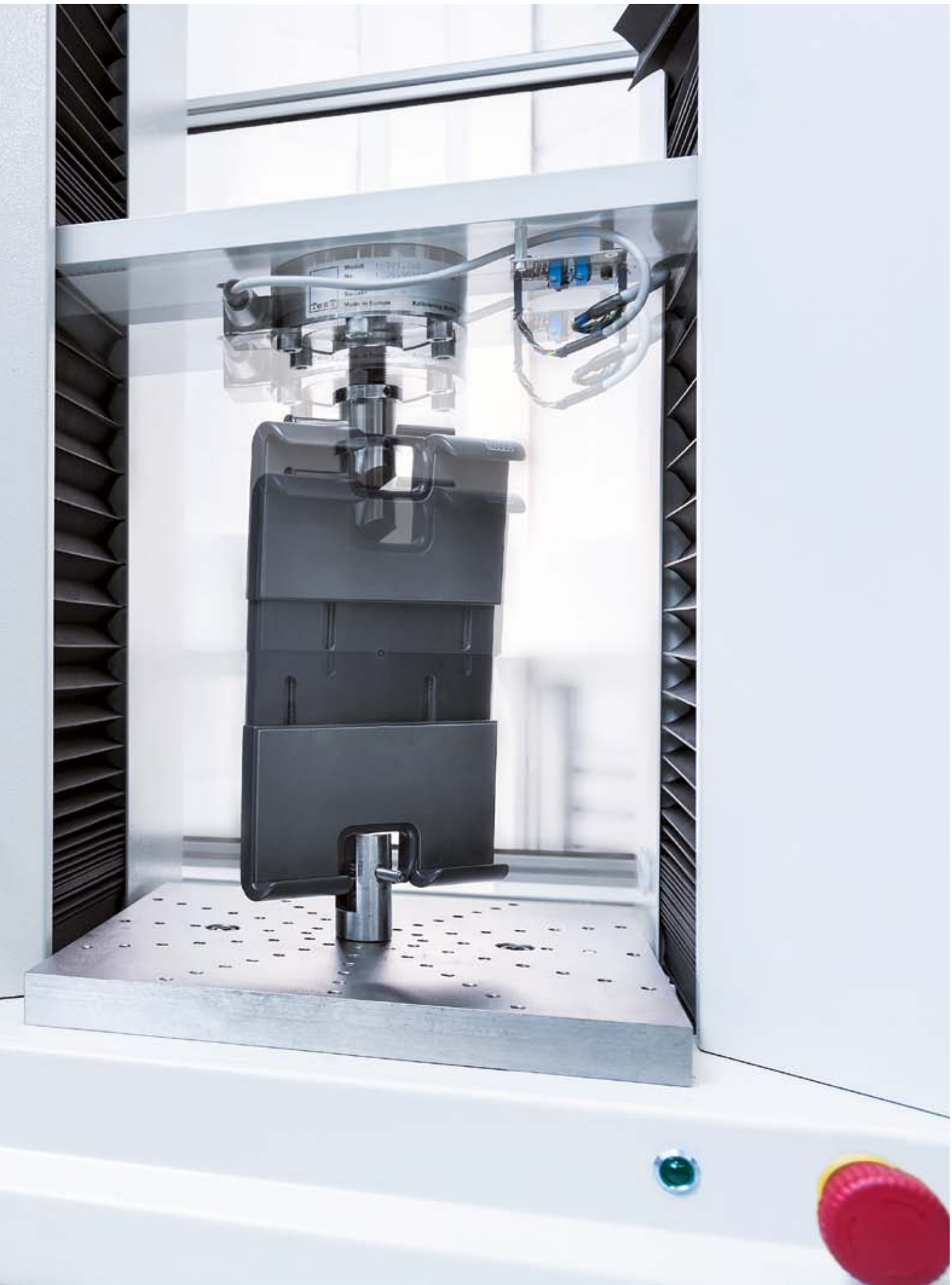

Der Erfolg des Kunden steht im Fokus.

Novus hat sich klar dem German Engineering verpflichtet. Das Qualitätssiegel steht für Produkte, die von unseren Ingenieuren entwickelt und weltweit in unseren eigenen Fertigungsstätten produziert werden. Das ermöglicht uns, unterschiedliche Kundenbedürfnisse und aktuelle Marktanforderungen schnell und flexibel zu erfüllen.

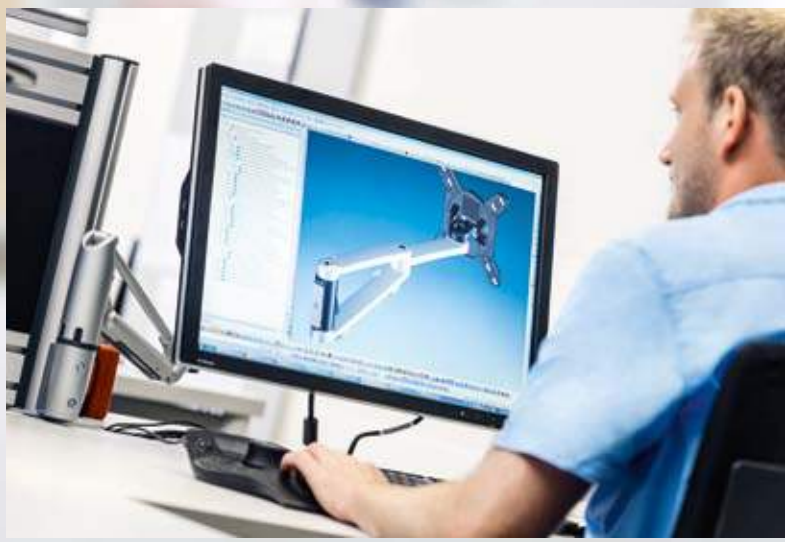

German
Engineering
by Novus

INDIVIDUELLE LÖSUNGEN

für unterschiedliche Anforderungen.

Überzeugende Referenzen an jedem Arbeitsplatz.

„Erst wenn Funktionalität und Optik perfekt aufeinander abgestimmt sind, ist eine Arbeitsplatzgestaltung wirklich zeitgemäß.“

Stefan Kleinhenz, geprüfter Büroberater
Campus 4 GmbH

Verwaltung
Beratung
Homeoffice
Schulung
Medizin
Universität
Büro
Schiff
Rundfunk
Fernsehen
Leitstelle
Industrie
Mobilität
Broadcast
Bank
Hotel
Produktion
Leitwarte
Flughafen
Empfang
Stadion
Caravan

Vom Schreibtisch zum effizienten Arbeitsraum.

Ein moderner Arbeitsplatz wird heute auf vielfältige Weise genutzt. Dementsprechend flexibel einsetzbar müssen auch die einzelnen Komponenten wie Bildschirmhalter, Telefonablage usw. sein.

Wie sich die vorhandene Arbeitsfläche effizient und individuell nutzen lässt, beweist das Novus Mehrplatzsystem auf eindrucksvolle Weise.

Callcenter

Einzelbildschirmarbeitsplatz

Alles im Blick dank perfekter Organisation.

Besondere Aufgaben erfordern professionelle Arbeitsplätze: Deshalb ist zum Beispiel in Leitstellen und Steuerungszentralen das parallele Arbeiten an mehreren Monitoren eine Selbstverständlichkeit. Umso wichtiger ist es, den vorhandenen Raum intelligent zu nutzen.

Das Novus Mehrplatzsystem bietet die Möglichkeit, mehrere Monitore miteinander zu kombinieren und sorgt für den vollen Überblick.

Leitwarte

Polizeizentrale

Optimal organisiert – ob allein oder im Dialog.

An Arbeitsplätzen mit Kundenkontakt fördert eine aufgeräumte und strukturierte Gestaltung eine angenehme und produktive Atmosphäre.

Denn wer im Gespräch alle unterstützenden Informationen zielgerichtet und souverän sicher im Blick hat, kommuniziert auch mit den Kunden gezielter.

Bank

Rundum verbesserte Flächennutzung.

Kosteneffiziente Raumgestaltung und kommunikative Arbeitsplätze schließen sich nicht aus. Mit der richtigen Konzeption und Planung sowie genauer Abstimmung auf den vorhandenen Raum findet sich überall eine optimale Lösung – mit einem System, das für alle Mitarbeiter gleichermaßen geeignet und doch höchst individuell konfigurierbar ist.

Benchlösung

Großraumbüro

Fernsehstudio

Jederzeit Haltung bewahren.

Eine Livesendung oder -übertragung ist für jeden Redakteur eine besondere Herausforderung. Problematisch wird es, wenn sich die Anspannung auf die Körperhaltung überträgt.

Um gesundheitlichen Folgen keinen Raum zu geben, sorgt das Novus Mehrplatzsystem für eine ergonomische Körperhaltung – um 5 Uhr morgens genauso wie um Mitternacht.

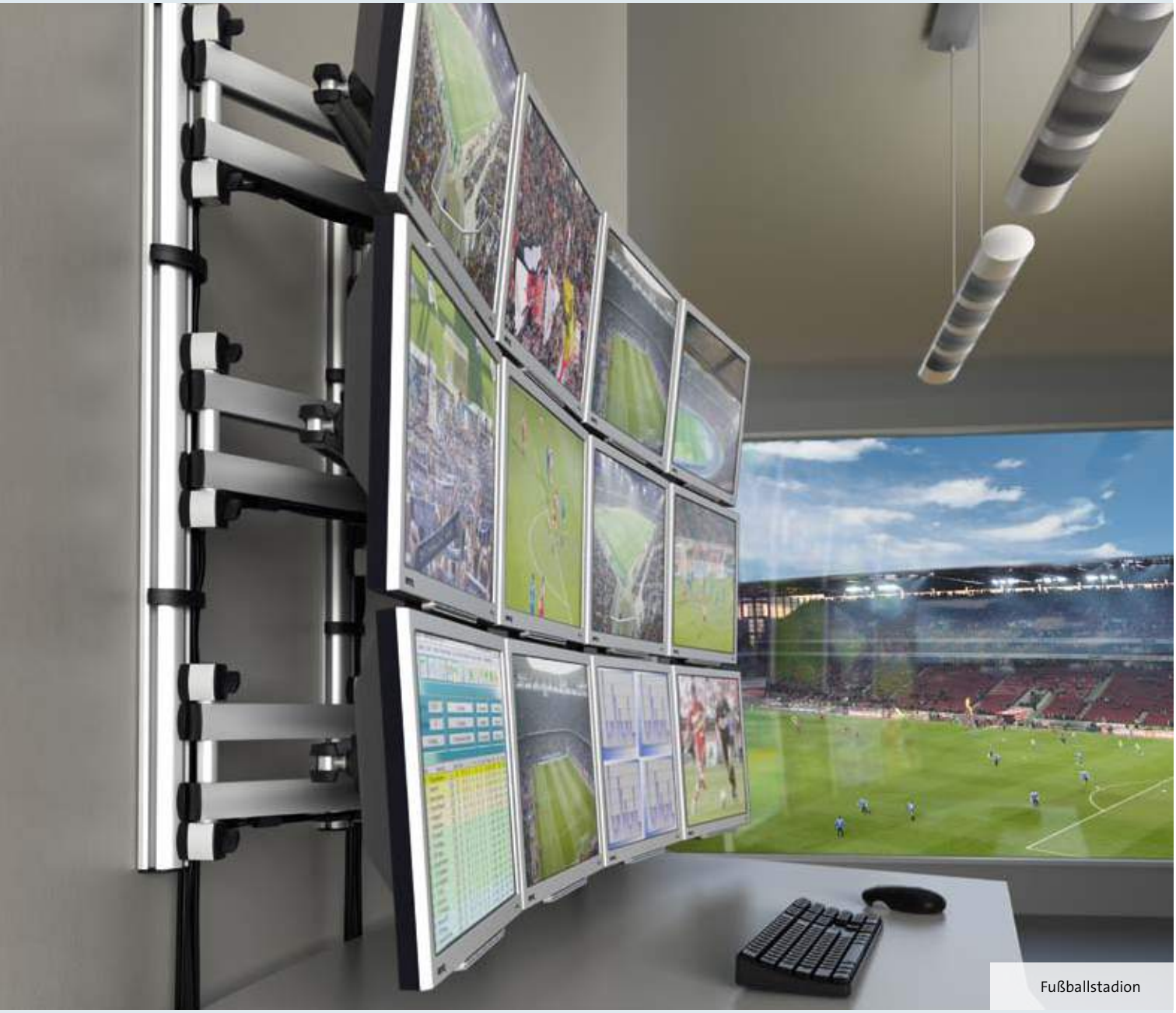

Fußballstadion

Systematische Fertigung für stabilen Halt.

Auch bei hoher Arbeitsbelastung müssen die verantwortlichen Mitarbeiter stets zuverlässig den Überblick behalten können.

Das Novus Mehrplatzsystem schafft klare Strukturen, die effiziente Abläufe ermöglichen – und damit langfristig wirtschaftlich effiziente Prozesse unterstützen.

Anlagensteuerung

Montagearbeitsplatz

Verlässliche Befestigung – auch auf Reisen.

Wer viel unterwegs ist, muss sich darauf verlassen können, dass alles sicher befestigt ist.
Das Novus Mehrplatzsystem kombiniert Sicherheit und Komfort ideal und gestalterisch ansprechend.

Und alles bleibt stets dort, wo es hingehört, vom Fernseher bis zum Tablet.

Caravan

Alles an seinem Platz.

Gerade in der Medizin muss jeder Handgriff sitzen. Egal ob im Labor oder in der Praxis, verlässliche Technik und übersichtliche Patienteninformationen sind im medizinischen Einsatz die Grundlage für reibungslose Arbeitsabläufe.

Gut, wenn mithilfe des Novus Mehrplatzsystems dafür gesorgt ist, dass alles an Ort und Stelle und immer griffbereit ist.

Praxis

Durchdachtes Produktsortiment für individuelle Lösungen.

Büroorganisation TSS-Arm
OfficeLight Ablageboards
Flachbildschirmhalter MY
Büroaccessoires PuraLine
Monitortragarme
Organisationswände LiftTEC
BoardMaster ScreenMount
Büroleuchten Zubehör SlatWall
Mehrplatz Sets

Clever kombinierte Lösungen für jeden Bedarf.

Individuelle Komplett-Ausstattungen
für mehr Freiraum ohne Kompromisse.

Durchdachte Kombinationen für vielfältige Arbeitsplatzgestaltungen.

Jedes der Novus Mehrplatz Sets bietet eine Komplettlösung für eine flexible und ergonomische Arbeitsplatzausstattung.

NOVUS Office Toolbar

Das komfortable Organisationstalent für den Arbeitsplatz mit Bildschirmhalterung und Accessoires

Höhe der Säulen: 250 mm

Größe SlatWall über dem Tisch: 1600 x 250 mm

Befestigung Monitor: nach Befestigungsstandard 75/100 mm

Befestigung Säulen: Systemzwinge 1, Klemmbereich 14-40 mm

Belastbarkeit: Monitorgewicht 3-8 kg, höhenverstellbar durch Gasdrucktechnik

Reichweite: LiftTEC-Arm I 400 mm

Farben	Art.-Nr.	EAN-Nr.
	220+0220+000	4009729054093

NOVUS Business Combination

Die optimale Ergänzung für den Notebook-Arbeitsplatz

Höhe der Säule: 445 mm

Befestigung Monitor: nach Befestigungsstandard 75/100 mm

Befestigung Säule: Systemzwinge 1, Klemmbereich 14-40 mm

Belastbarkeit: Monitorgewicht 7 kg / Notebookgewicht 5 kg, stufenlos höhenverstellbar

Reichweite: TSS-Faltarm III 505 mm / TSS-Notebookhalter 589 mm

Farben	Art.-Nr.	EAN-Nr.
	220+0070+000	4009729046630

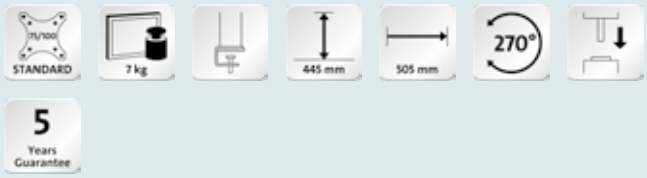

NOVUS TSS Wall Station

Besondere Einsatzzwecke verlangen besondere Lösungen – das NOVUS Tetra-Support-System für die Wand

Länge der Wandschiene: 890 mm

Befestigung Monitor: nach Befestigungsstandard 75/100 mm

Belastbarkeit: Monitorgewicht 15 kg, stufenlos höhenverstellbar

Reichweite: TSS-Tragschlitten 105 mm / Tastaturhalter 528 mm

Farben	Art.-Nr.	EAN-Nr.
	220+0100+000	4009729046661

NOVUS TSS Basic & Light

Die platzsparende Kombination von Flachbildschirmhalterung und Arbeitsplatzleuchte

Höhe der Säule: 445 mm

Befestigung Monitor: nach Befestigungsstandard 75/100 mm

Befestigung Säule: Systemzwinge 1, Klemmbereich 14-40 mm

Belastbarkeit: Monitorgewicht 10 kg, stufenlos höhenverstellbar

Reichweite: TSS-Faltarm II 450 mm / OfficeLight PRO II 980 mm

Leuchte: elektrisches Vorschaltgerät, 18 Watt TC-L

Farben	Art.-Nr.	EAN-Nr.
	220+0090+000	4009729046654

NOVUS Business & Light

Das Allround-Paket für Schreibtischorganisation, Beleuchtung und Flachbildschirm

Höhe der Säulen: 445 mm

Größe SlatWall über dem Tisch: 1000 x 445 mm

Befestigung Monitor: nach Befestigungsstandard 75/100 mm

Befestigung Säule: Systemzwinge 1, Klemmbereich 14-40 mm

Belastbarkeit: Monitorgewicht 12 kg, stufenlos höhenverstellbar

Reichweite: TSS-Faltarm III 505 mm / OfficeLight PRO II 980 mm

Leuchte: elektrisches Vorschaltgerät, 18 Watt TC-L

Farben	Art.-Nr.	EAN-Nr.
	220+0170+000	4009729046739

NOVUS Office Max

Besser geht's nicht – die NOVUS SlatWall als Organisationswand für den modernen Arbeitsplatz

Höhe der Säulen: 445 mm

Größe SlatWall über dem Tisch: 1000 x 445 mm

Befestigung Monitor: nach Befestigungsstandard 75/100 mm

Befestigung SlatWall: Systemzwinge 1, Klemmbereich 14-40 mm

Belastbarkeit: Monitorgewicht 3-8 kg, höhenverstellbar durch Gasdrucktechnik

Reichweite: LiftTEC-Arm I 400 mm

Farben	Art.-Nr.	EAN-Nr.
	220+0160+000	4009729046722

NOVUS Office Professional

Das „Rund-um-Paket" für den Arbeitsplatz mit zwei Bildschirmen

Höhe der Säulen: 445 mm

Größe SlatWall über dem Tisch: 1000 x 445 mm

Befestigung Monitor: nach Befestigungsstandard 75/100 mm

Befestigung Säule: Systemzwinge 1, Klemmbereich 14-40 mm

Gesamtbelastbarkeit: gleichmäßig auf alle Tragarme verteilt 16 kg

Reichweite: TSS-Faltarm III 505 mm / OfficeLight PRO II 980 mm

Leuchte: elektrisches Vorschaltgerät, 18 Watt TC-L

Farben	Art.-Nr.	EAN-Nr.
	220+0030+000	4009729046593

NOVUS Office Wall

Die funktionale Wandlösung für Flachbildschirm und Ablage

Höhe der Säulen: 445 mm

Größe SlatWall: 1000 x 445 mm

Befestigung Monitor: nach Befestigungsstandard 75/100 mm

Belastbarkeit: Monitorgewicht 10 kg, stufenlos höhenverstellbar

Reichweite: TSS-Faltarm II 450 mm

Farben	Art.-Nr.	EAN-Nr.
	220+0120+000	4009729046685

NOVUS Office Plus

Die elegante Kombination aus Bildschirmhalterung, Ablage und optimaler Arbeitsleuchte

Höhe der Säule: 445 mm

Länge BoardMaster: 1000 mm, Fachtiefe 195 mm

Befestigung Monitor: nach Befestigungsstandard 75/100 mm

Befestigung Säule: Systemzwinge 1, Klemmbereich 14-40 mm

Befestigung BoardMaster: Unizwinge 1, Klemmbereich 18-74 mm

Belastbarkeit: Monitorgewicht 10 kg, stufenlos höhenverstellbar

Reichweite: TSS-Faltarm II 450 mm / OfficeLight PRO II 980 mm

Leuchte: elektrisches Vorschaltgerät, 18 Watt TC-L

Farben	Art.-Nr.	EAN-Nr.
	220+0020+000	4009729046586

NOVUS Business Board

Ordnung mit System – die Klassiker für Ablage und Telefon

Länge BoardMaster: 1000 mm, Fachtiefe 195 mm

Befestigung BoardMaster: Unizwinge 1, Klemmbereich 18-74 mm

Belastbarkeit TalkMaster: Telefongewicht 2 kg

Reichweite: TalkMaster 700 mm

Farben	Art.-Nr.	EAN-Nr.
	220+0140+000	4009729046708

NOVUS Business Rail

Das Organisationstalent für den Arbeitsplatz

Länge Reling: 1000 mm

Befestigung Reling: Unizwinge 1, Klemmbereich 18-74 mm

Belastbarkeit TalkMaster: Telefongewicht 2 kg

Reichweite: TalkMaster 700 mm

Farben	Art.-Nr.	EAN-Nr.
	220+0040+000	4009729046609

Clever kombiniert in jeder Situation.

Einfach überall perfekter Halt für moderne Flachbildschirme, Laptops und Tablet-PCs – individuell und ergonomisch.

Jetzt bringt Novus frische Farben ins Büro
Nachhaltige Bürotechnik: Bürogeräte, Zubehör & Service für das moderne Büro!

Design und Effizienz in Reinform.

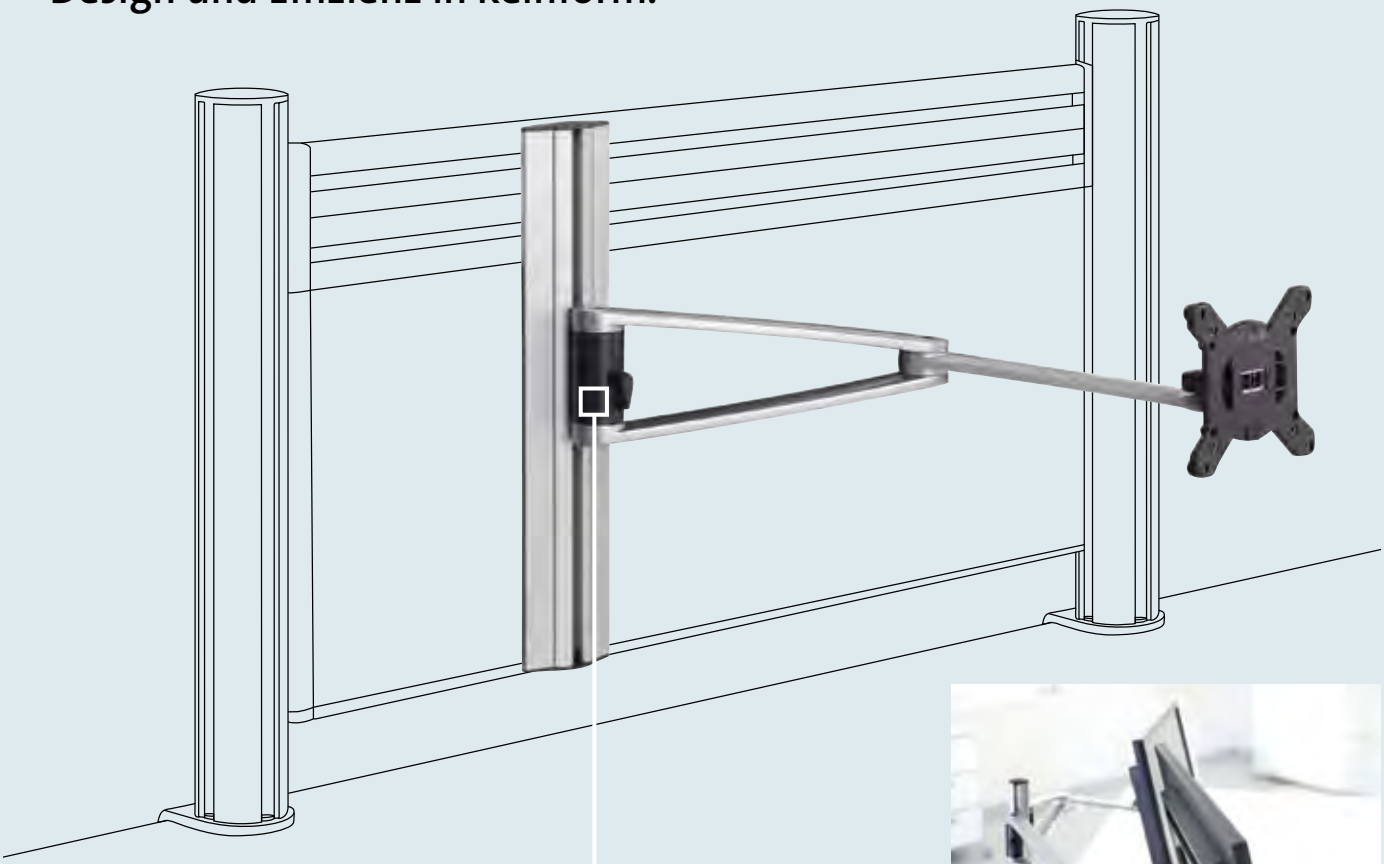

In der Höhe **stufenlos verstellbarer Faltarm** für individuelle Monitor-Positionierung.

Auch zwei Monitore bestens im Blick.

Praktischer Halter für Tablet-PCs
in Größen von 7 bis 10 Zoll.

Mit NOVUS MY gewinnen moderne Monitore und Tablets stilvoll Bewegungsfreiheit: Die Tragarmserie in zeitgemäßem Design bietet für jeden Anspruch die richtige Komplettlösung.

NOVUS MY point

Mobiler Tablethalter praktisch für moderne Präsentation und Kommunikation

Universeller Standfuß für Tablets mit einer Größe von 7 bis 10 Zoll (Klemmlänge 160-300 mm)

10 Zoll-Tablets können wahlweise hoch oder quer eingelegt werden

Eloxierte Aluminiumsäule mit stabilem Standfuß

Dreh- und neigbar für Beweglichkeit auf engstem Raum mit Kreuzgelenk

Tablethalter in der Höhe stufenlos verstellbar

Höhe der Säule: 250 mm

Lieferung inkl. zwei Kabelspangen

Farben	Art.-Nr.	EAN-Nr.
250 mm	910+3099+000	4009729053874
250 mm	910+3091+000	4009729053881

NOVUS MY one C, mit Systemzwinge

Eleganter Monitorhalter mit in der Höhe stufenlos verstellbarem Tragschlitten

Kombination aus MY base und MY fix – einfach, effizient und elegant

Tischbefestigung mit Systemzwinge 1 für eine Tischplattenstärke von 14-40 mm

Passend zum Befestigungsstandard 75/100 mm

Befestigung von Flachbildschirmen bis 6 kg

Dreh- und neigbar für Beweglichkeit auf engstem Raum mit Kreuzgelenk

Reichweite: 50 mm

Höhe der Säule: 350 mm

Lieferung inkl. zwei Kabelspangen

Kombinierbar mit NOVUS MY tab und NOVUS QuickRelease

Farben	Art.-Nr.	EAN-Nr.
350 mm	910+1019+000	4009729052099
350 mm	910+1011+000	4009729053959

NOVUS MY one D, mit Bohrschraubbefestigung

Eleganter Monitorhalter mit in der Höhe stufenlos verstellbarem Tragschlitten

Kombination aus MY base und MY fix – einfach, effizient und elegant

Tischbefestigung mit Bohrschraubbefestigung für eine Tischplattenstärke von 5-70 mm

Passend zum Befestigungsstandard 75/100 mm

Befestigung von Flachbildschirmen bis 6 kg

Dreh- und neigbar für Beweglichkeit auf engstem Raum mit Kreuzgelenk

Reichweite: 50 mm

Höhe der Säule: 350 mm

Lieferung inkl. zwei Kabelspangen

Kombinierbar mit NOVUS MY tab und NOVUS QuickRelease

Farben	Art.-Nr.	EAN-Nr.
350 mm	910+1049+000	4009729052105
350 mm	910+1041+000	4009729053966

NOVUS MY one G, mit Kabellochbefestigung

Eleganter Monitorhalter mit in der Höhe stufenlos verstellbarem Tragschlitten

Kombination aus MY base und MY fix – einfach, effizient und elegant

Tischbefestigung mit Bohrschraubbefestigung für eine Tischplattenstärke von 5-70 mm

Passend zum Befestigungsstandard 75/100 mm

Befestigung von Flachbildschirmen bis 6 kg

Dreh- und neigbar für Beweglichkeit auf engstem Raum mit Kreuzgelenk

Reichweite: 50 mm

Höhe der Säule: 350 mm

Lieferung inkl. zwei Kabelspangen

Kombinierbar mit NOVUS MY tab und NOVUS QuickRelease

Farben	Art.-Nr.	EAN-Nr.
350 mm	910+1059+000	4009729052112
350 mm	910+1051+000	4009729053973

NOVUS MY one S, mit Systemschienenbefestigung

Eleganter Monitorhalter mit in der Höhe stufenlos verstellbarem Tragschlitten

Kombination aus MY base und MY fix – einfach, effizient und elegant

Systemschienenbefestigung zum Einsatz in verschiedene Systemschienen der Büromöbelindustrie

Passend zum Befestigungsstandard 75/100 mm

Befestigung von Flachbildschirmen bis 6 kg

Dreh- und neigbar für Beweglichkeit auf engstem Raum mit Kreuzgelenk

Reichweite: 50 mm

Höhe der Säule: 350 mm

Lieferung inkl. zwei Kabelspangen

Kombinierbar mit NOVUS MY tab und NOVUS QuickRelease

Farben	Art.-Nr.	EAN-Nr.
350 mm	910+1069+000	4009729052129
350 mm	910+1061+000	4009729053980

NOVUS MY one SW, mit Organisationswandbefestigung

Eleganter Monitorhalter mit in der Höhe stufenlos verstellbarem Tragschlitten

Kombination aus MY base und MY fix – einfach, effizient und elegant

Anbindung an die Organisationswand durch Nutensteine

Passend zum Befestigungsstandard 75/100 mm

Befestigung von Flachbildschirmen bis 6 kg

Dreh- und neigbar für Beweglichkeit auf engstem Raum mit Kreuzgelenk

Reichweite: 50 mm

Höhe der Säule: 350 mm

Kombinierbar mit NOVUS MY tab und NOVUS QuickRelease

Farben	Art.-Nr.	EAN-Nr.
350 mm	910+1079+000	4009729053454
350 mm	910+1071+000	4009729053997

NOVUS MY one W, mit Wandbefestigung

Eleganter Monitorhalter mit in der Höhe stufenlos verstellbarem Tragschlitten

Kombination aus MY base und MY fix - einfach, effizient und elegant

Befestigung an der Wand durch Schrauben

Passend zum Befestigungsstandard 75/100 mm

Befestigung von Flachbildschirmen bis 6 kg

Dreh- und neigbar für Beweglichkeit auf engstem Raum mit Kreuzgelenk

Reichweite: 50 mm

Höhe der Säule: 350 mm

Kombinierbar mit NOVUS MY tab und NOVUS QuickRelease

Farben	Art.-Nr.	EAN-Nr.
350 mm	910+1089+000	4009729053461
350 mm	910+1081+000	4009729053000

NOVUS MY one plus C, mit Systemzwinge

Eleganter Monitorhalter mit in der Höhe stufenlos verstellbarem Faltarm

Kombination aus MY base und MY arm – für mehr Design, Flexibilität und Dynamik am Arbeitsplatz

Tischbefestigung mit Systemzwinge 1 für eine Tischplattenstärke von 14-40 mm

Passend zum Befestigungsstandard 75/100 mm

Befestigung von Flachbildschirmen bis 6 kg

Reichweite: 415 mm

Anwenderfreundlich in jede Richtung stufenlos schwenkbar

Höhe der Säule: 350 mm

Lieferung inkl. Kabelspangen

Kombinierbar mit NOVUS MY tab und NOVUS QuickRelease

Farben	Art.-Nr.	EAN-Nr.
350 mm	910+2019+000	4009729052051
350 mm	910+2011+000	4009729053898

NOVUS MY one plus D, mit Bohrschraubbefestigung

Eleganter Monitorhalter mit in der Höhe stufenlos verstellbarem Faltarm

Kombination aus MY base und MY arm – für mehr Design, Flexibilität und Dynamik am Arbeitsplatz

Tischbefestigung mit Bohrschraubbefestigung für eine Tischplattenstärke von 5-70 mm

Passend zum Befestigungsstandard 75/100 mm

Befestigung von Flachbildschirmen bis 6 kg

Reichweite: 415 mm

Anwenderfreundlich in jede Richtung stufenlos schwenkbar

Höhe der Säule: 350 mm

Lieferung inkl. Kabelspangen

Kombinierbar mit NOVUS MY tab und NOVUS QuickRelease

Farben	Art.-Nr.	EAN-Nr.
350 mm	910+2049+000	4009729052068
350 mm	910+2041+000	4009729053904

NOVUS MY one plus G, mit Kabellochbefestigung

Eleganter Monitorhalter mit in der Höhe stufenlos verstellbarem Faltarm

Kombination aus MY base und MY arm – für mehr Design, Flexibilität und Dynamik am Arbeitsplatz

Tischbefestigung mit Kabellochbefestigung für eine Tischplattenstärke von 5-70 mm

Passend zum Befestigungsstandard 75/100 mm

Befestigung von Flachbildschirmen bis 6 kg

Reichweite: 415 mm

Anwenderfreundlich in jede Richtung stufenlos schwenkbar

Höhe der Säule: 350 mm

Lieferung inkl. Kabelspangen

Kombinierbar mit NOVUS MY tab und NOVUS QuickRelease

Farben	Art.-Nr.	EAN-Nr.
350 mm	910+2059+000	4009729052075
350 mm	910+2051+000	4009729053911

NOVUS MY one plus S, mit Systemschienenbefestigung

Eleganter Monitorhalter mit in der Höhe stufenlos verstellbarem Faltarm

Kombination aus MY base und MY arm – für mehr Design, Flexibilität und Dynamik am Arbeitsplatz

Systemschienenbefestigung zum Einsatz in verschiedene Systemschienen der Büromöbelindustrie

Passend zum Befestigungsstandard 75/100 mm

Befestigung von Flachbildschirmen bis 6 kg

Reichweite: 415 mm

Anwenderfreundlich in jede Richtung stufenlos schwenkbar

Höhe der Säule: 350 mm

Lieferung inkl. Kabelspangen

Kombinierbar mit NOVUS MY tab und NOVUS QuickRelease

Farben	Art.-Nr.	EAN-Nr.
350 mm	910+2069+000	4009729052082
350 mm	910+2061+000	4009729053928

NOVUS MY one plus SW, mit Organisationswand-befestigung

Eleganter Monitorhalter mit in der Höhe stufenlos verstellbarem Faltarm

Kombination aus MY base und MY arm – für mehr Design, Flexibilität und Dynamik am Arbeitsplatz

Anbindung an die Organisationswand durch Nutensteine

Passend zum Befestigungsstandard 75/100 mm

Befestigung von Flachbildschirmen bis 6 kg

Reichweite: 415 mm

Anwenderfreundlich in jede Richtung stufenlos schwenkbar

Höhe der Säule: 350 mm

Lieferung inkl. Kabelspangen

Kombinierbar mit NOVUS MY tab und NOVUS QuickRelease

Farben	Art.-Nr.	EAN-Nr.
350 mm	910+2079+000	4009729053478
350 mm	910+2071+000	4009729053935

NOVUS MY one plus W, mit Wandbefestigung

Eleganter Monitorhalter mit in der Höhe stufenlos verstellbarem Faltarm

Kombination aus MY base und MY arm – für mehr Design, Flexibilität und Dynamik am Arbeitsplatz

Befestigung an der Wand durch Schrauben

Passend zum Befestigungsstandard 75/100 mm

Befestigung von Flachbildschirmen bis 6 kg

Reichweite: 415 mm

Anwenderfreundlich in jede Richtung stufenlos schwenkbar

Höhe der Säule: 350 mm

Kombinierbar mit NOVUS MY tab und NOVUS QuickRelease

Farben		Art.-Nr.	EAN-Nr.
	350 mm	910+2089+000	4009729053485
	350 mm	910+2081+000	4009729053942

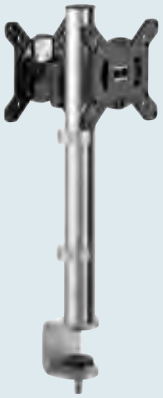

NOVUS MY twin fix C, mit Systemzwinge

Eleganter Monitorhalter mit zwei in der Höhe stufenlos verstellbaren Tragschlitten

Kombination aus MY base und zwei MY fix – funktional und formschön für die Befestigung von zwei gegenüberliegenden Monitoren

Tischbefestigung mit Systemzwinge 1 für eine Tischplattenstärke von 14-40 mm

Passend zum Befestigungsstandard 75/100 mm

Befestigung von zwei Flachbildschirmen bis 6 kg

Dreh- und neigbar für Beweglichkeit auf engstem Raum mit Kreuzgelenk

Reichweite: 50 mm

Höhe der Säule: 350 mm

Lieferung inkl. Kabelspangen

Kombinierbar mit NOVUS MY tab und NOVUS QuickRelease

Farben		Art.-Nr.	EAN-Nr.
	350 mm	910+1119+000	4009729052174

NOVUS MY twin fix D, mit Bohrschraubbefestigung

Eleganter Monitorhalter mit zwei in der Höhe stufenlos verstellbaren Tragschlitten

Kombination aus MY base und zwei MY fix – funktional und formschön für die Befestigung von zwei gegenüberliegenden Monitoren

Tischbefestigung mit Bohrschraubbefestigung für eine Tischplattenstärke von 5-70 mm

Passend zum Befestigungsstandard 75/100 mm

Befestigung von zwei Flachbildschirmen bis 6 kg

Dreh- und neigbar für Beweglichkeit auf engstem Raum mit Kreuzgelenk

Reichweite: 50 mm

Höhe der Säule: 350 mm

Lieferung inkl. Kabelspangen

Kombinierbar mit NOVUS MY tab und NOVUS QuickRelease

Farben	Art.-Nr.	EAN-Nr.
	910+1149+000	4009729052181

NOVUS MY twin fix G, mit Kabellochbefestigung

Eleganter Monitorhalter mit zwei in der Höhe stufenlos verstellbaren Tragschlitten

Kombination aus MY base und zwei MY fix – funktional und formschön für die Befestigung von zwei gegenüberliegenden Monitoren

Tischbefestigung mit Kabellochbefestigung für eine Tischplattenstärke von 5-70 mm

Passend zum Befestigungsstandard 75/100 mm

Befestigung von zwei Flachbildschirmen bis 6 kg

Dreh- und neigbar für Beweglichkeit auf engstem Raum mit Kreuzgelenk

Reichweite: 50 mm

Höhe der Säule: 350 mm

Lieferung inkl. Kabelspangen

Kombinierbar mit NOVUS MY tab und NOVUS QuickRelease

Farben	Art.-Nr.	EAN-Nr.
	910+1159+000	4009729052198

NOVUS MY twin fix S, mit Systemschienenbefestigung

Eleganter Monitorhalter mit zwei in der Höhe stufenlos verstellbaren Tragschlitten

Kombination aus MY base und zwei MY fix – funktional und formschön für die Befestigung von zwei gegenüberliegenden Monitoren

Systemschienenbefestigung zum Einsatz in verschiedene Systemschienen der Büromöbelindustrie

Passend zum Befestigungsstandard 75/100 mm

Befestigung von zwei Flachbildschirmen bis 6 kg

Dreh- und neigbar für Beweglichkeit auf engstem Raum mit Kreuzgelenk

Reichweite: 50 mm

Höhe der Säule: 350 mm

Lieferung inkl. Kabelspangen

Kombinierbar mit NOVUS MY tab und NOVUS QuickRelease

Farben	Art.-Nr.	EAN-Nr.
	910+1169+000	4009729052204

NOVUS MY twin arm C, mit Systemzwinge

Eleganter Monitorhalter mit zwei in der Höhe stufenlos verstellbaren Faltarmen

Kombination aus MY base und zwei MY arm – ansprechende Optik mit maximaler Flexibilität bei der Positionierung von zwei Monitoren

Tischbefestigung mit Systemzwinge 1 für eine Tischplattenstärke von 14-40 mm

Passend zum Befestigungsstandard 75/100 mm

Befestigung von zwei Flachbildschirmen bis 5 kg

Reichweite: 415 mm

Anwenderfreundlich in jede Richtung stufenlos schwenkbar

Höhe der Säule: 350 mm

Lieferung inkl. Kabelspangen

Kombinierbar mit NOVUS MY tab und NOVUS QuickRelease

Farben	Art.-Nr.	EAN-Nr.
	910+2219+000	4009729052136

NOVUS MY twin arm D, mit Bohrschraubbefestigung

Eleganter Monitorhalter mit zwei in der Höhe stufenlos verstellbaren Faltarmen

Kombination aus MY base und zwei MY arm – ansprechende Optik mit maximaler Flexibilität bei der Positionierung von zwei Monitoren

Tischbefestigung mit Bohrschraubbefestigung für eine Tischplattenstärke von 5-70 mm

Passend zum Befestigungsstandard 75/100 mm

Befestigung von zwei Flachbildschirmen bis 5 kg

Reichweite: 415 mm

Anwenderfreundlich in jede Richtung stufenlos schwenkbar

Höhe der Säule: 350 mm

Lieferung inkl. Kabelspangen

Kombinierbar mit NOVUS MY tab und NOVUS QuickRelease

Farben	Art.-Nr.	EAN-Nr.
	910+2249+000	4009729052143

NOVUS MY twin arm G, mit Kabellochbefestigung

Eleganter Monitorhalter mit zwei in der Höhe stufenlos verstellbaren Faltarmen

Kombination aus MY base und zwei MY arm – ansprechende Optik mit maximaler Flexibilität bei der Positionierung von zwei Monitoren

Tischbefestigung mit Kabellochbefestigung für eine Tischplattenstärke von 5-70mm

Passend zum Befestigungsstandard 75/100 mm

Befestigung von zwei Flachbildschirmen bis 5 kg

Reichweite: 415 mm

Anwenderfreundlich in jede Richtung stufenlos schwenkbar

Höhe der Säule: 350 mm

Lieferung inkl. Kabelspangen

Kombinierbar mit NOVUS MY tab und NOVUS QuickRelease

Farben	Art.-Nr.	EAN-Nr.
	910+2259+000	4009729052150

NOVUS MY twin arm S, mit Systemschienenbefestigung

Eleganter Monitorhalter mit zwei in der Höhe stufenlos verstellbaren Faltarmen

Kombination aus MY base und zwei MY arm – ansprechende Optik mit maximaler Flexibilität bei der Positionierung von zwei Monitoren

Systemschienenbefestigung zum Einsatz in verschiedene Systemschienen der Büromöbelindustrie

Passend zum Befestigungsstandard 75/100 mm

Befestigung von zwei Flachbildschirmen bis 5 kg

Reichweite: 415 mm

Anwenderfreundlich in jede Richtung stufenlos schwenkbar

Höhe der Säule: 350 mm

Lieferung inkl. Kabelspangen

Kombinierbar mit NOVUS MY tab und NOVUS QuickRelease

Farben	Art.-Nr.	EAN-Nr.
350 mm	910+2269+000	4009729052167

NOVUS MY base W, mit Wandschiene

Aluminiumprofil für die Befestigung an der Wand

Befestigung an der Wand durch Schrauben

Flacher Wandabstand von nur 20 mm

Erhältlich in den Längen: 350 mm, 445 mm und 890 mm

Abgedeckte Schraublöcher

Sonderlängen auf Anfrage erhältlich

Farben	Art.-Nr.	EAN-Nr.
350 mm	911+0089+000	4009729052952
445 mm	911+0189+000	4009729053355
890 mm	911+0289+000	4009729053362

NOVUS MY base SW, mit Organisationswandbefestigung

Aluminiumprofil für die Befestigung an einer Organisationswand

Anbindung an die Organisationswand durch Nutensteine

Flacher Wandabstand von nur 20 mm

Höhe der Säule: 350 mm

Abgedeckte Schraublöcher

Inkl. Befestigungsmaterial

Farben	Art.-Nr.	EAN-Nr.
	911+0079+000	4009729052945

NOVUS MY arm

In der Höhe stufenlos verstellbarer 2-teiliger Gelenkarm mit Standard-Monitorbefestigung 75/100

Befestigung von Flachbildschirmen bis 6 kg

Dreh- und schwenkbar

Reichweite: 415 mm

Ausgleichsmechanismus am vorderen Gelenk für eine optimale Monitorausrichtung

Waagerechte Positionierung des Bildschirms möglich

Lieferung inkl. zwei Kabelspangen

Obligatorische Ergänzung ist eine MY-Säule

Farben	Art.-Nr.	EAN-Nr.
	911+2001+000	4009729053768
	911+2009+000	4009729052037

NOVUS MY fix

In der Höhe stufenlos verstellbarer Tragschlitten mit Standard-Monitorbefestigung 75/100

Befestigung von Flachbildschirmen bis 6 kg

Dreh- und neigbar für Beweglichkeit auf engstem Raum mit Kreuzgelenk

Reichweite: 50 mm

Ausgleichsmechanismus am vorderen Gelenk für eine optimale Monitorausrichtung

Obligatorische Ergänzung ist eine MY-Säule

Farben	Art.-Nr.	EAN-Nr.
	911+1001+000	4009729053751
	911+1009+000	4009729052013

NOVUS MY notebookarm

Hochwertiger stufenlos verstellbarer Notebookhalter mit 2-teiligem Gelenkarm

Auflagefläche (400 x 288 mm) für normale sowie große Notebooks

Tragkraft bis 5 kg

Dreh- und schwenkbar sowie neigbar in einem Winkel von 45°

Kabeldurchführung in der Auflageplatte

Obligatorische Ergänzung ist eine MY-Säule

Farben	Art.-Nr.	EAN-Nr.
	911+4009+000	4009729055359

NOVUS MY tab

Einzigartiger Tablethalter für sehr einfaches Einlegen und Entnehmen verschiedener Tablets

Halterung für Tablets mit einer Größe von 7 bis 10 Zoll (Klemmlänge 160-300 mm)

10 Zoll-Tablets können wahlweise hoch oder quer eingelegt werden

Zum Aufstecken auf NOVUS MY fix und NOVUS MY arm, sowie für NOVUS TSS Tragelemente

Farben	Art.-Nr.	EAN-Nr.
	911+3001+000	4009729053775
	911+3005+000	4009729052525

NOVUS QuickRelease

Schnellverschluss für NOVUS MY fix und NOVUS MY arm

Ermöglicht einen schnellen und einfachen Monitorwechsel ohne Werkzeug

Farben	Art.-Nr.	EAN-Nr.
	795+9095+000	4009729052860

Verlässliche Lösungen für höchste Ansprüche.

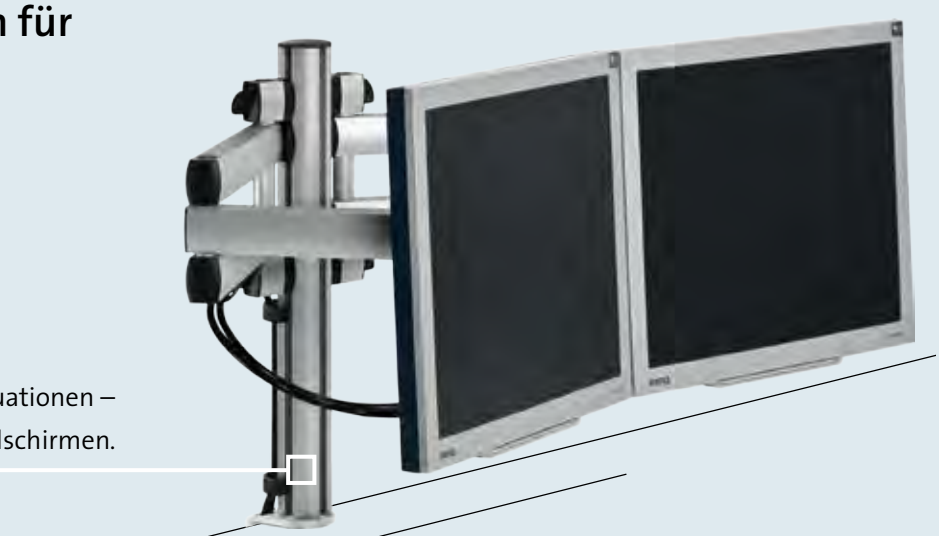

Stabile Flachbildschirmhalter
für verschiedenste Arbeitsplatzsituationen – zuverlässig auch bei mehreren Bildschirmen.

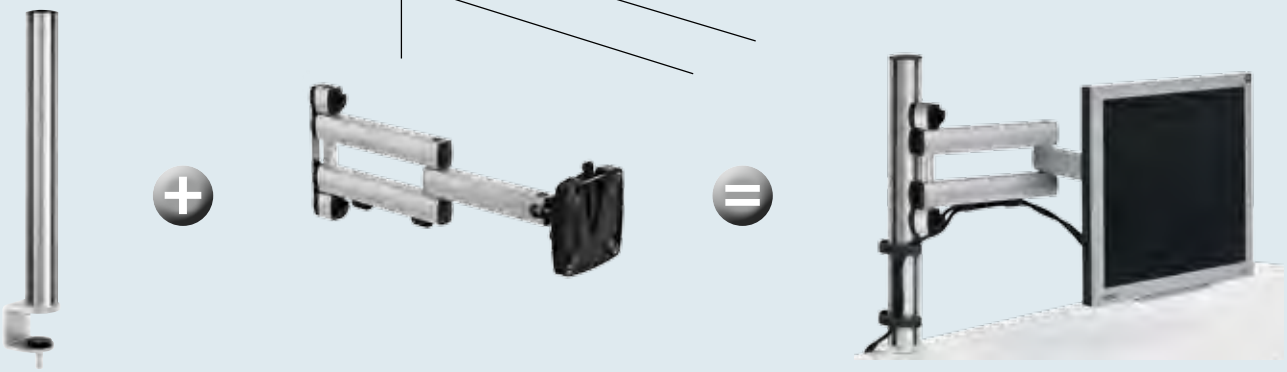

Flexible Kombination aller Komponenten:
Einfach Säule mit Befestigung und Tragarm auswählen und so die perfekte Wunschlösung zusammenstellen.

Monitor-Befestigungen mit sehr hoher Belastbarkeit – zum Beispiel im Produktionsumfeld.

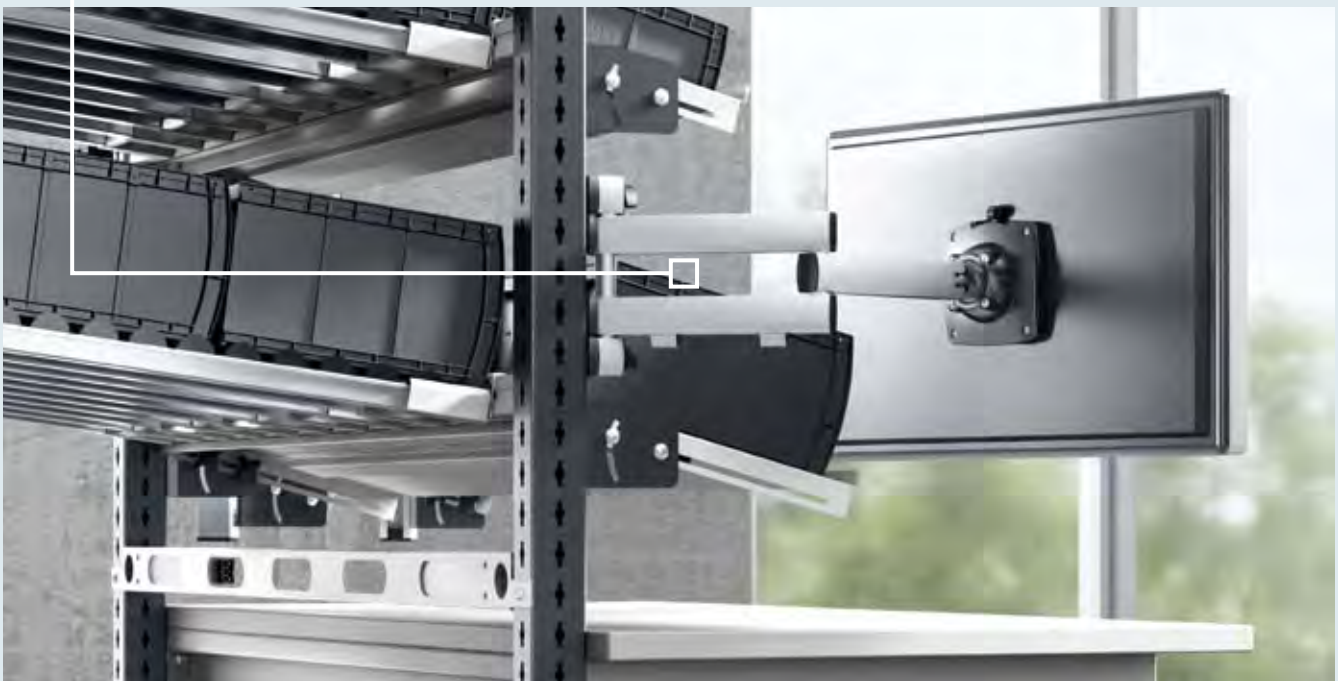

Mit den modernen Flachbildschirmhaltern von Novus gewinnen Monitore neue Bewegungsfreiheit. Egal ob im Büro oder in der Leitstelle, jeder Arbeitsplatz findet mit dem Tetra-Support-System eine sichere und flexible Monitorbefestigung.

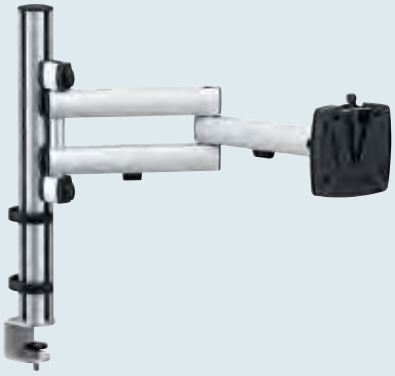

NOVUS TSS Basic

Der Novus Bestseller für den ergonomisch richtigen Einsatz des Flachbildschirms am Arbeitsplatz

Tischbefestigung mit Systemzwinge 1 für eine Tischplattenstärke von 14-40 mm

Passend zum Befestigungsstandard 75/100 mm

Belastbarkeit: Monitorgewicht 12 kg, stufenlos höhenverstellbar

Reichweite: Faltarm III 505 mm

Höhe der Säule: 445 mm

Farben	Art.-Nr.	EAN-Nr.
	220+0050+000	4009729046616

NOVUS TSS XL

Die perfekte Lösung für große Bildschirme

Tischbefestigung mit Kabellochbefestigung für eine Tischplattenstärke von 5-70 mm

Passend für die Befestigungsstandards: 100x100 und 200x100

Belastbarkeit: Monitorgewicht 20 kg, stufenlos höhenverstellbar

Reichweite: 64 mm

Höhe der Säule: 545 mm

Farben	Art.-Nr.	EAN-Nr.
	220+0110+000	4009729046678

NOVUS TSS Duo

Die Duo-Bildschirm-Lösung mit dem NOVUS Tetra-Support-System

Tischbefestigung mit Systemzwinge 1 für eine Tischplattenstärke von 14-40 mm

Passend zum Befestigungsstandard 75/100 mm

Gesamtbelastbarkeit: gleichmäßig auf alle Tragarme verteilt 11 kg, stufenlos höhenverstellbar

Reichweite: Faltarm III 505 mm

Höhe der Säule: 445 mm

Farben	Art.-Nr.	EAN-Nr.
	220+0060+000	4009729046623

NOVUS TSS Trio

Drei Flachbildschirme für eine deutlich gesteigerte Produktivität

Tischbefestigung mit Bohrschraubbefestigung HD, Tischplattenstärke 15-70 mm

Passend zum Befestigungsstandard 75/100 mm

Gesamtbelastbarkeit: gleichmäßig auf alle Tragarme verteilt 45 kg, stufenlos höhenverstellbar

Reichweite: Faltarm III XL 700 mm / Tragschlitten 105 mm

Höhe der Säule: 445 mm

Farben	Art.-Nr.	EAN-Nr.
	220+0180+000	4009729046746

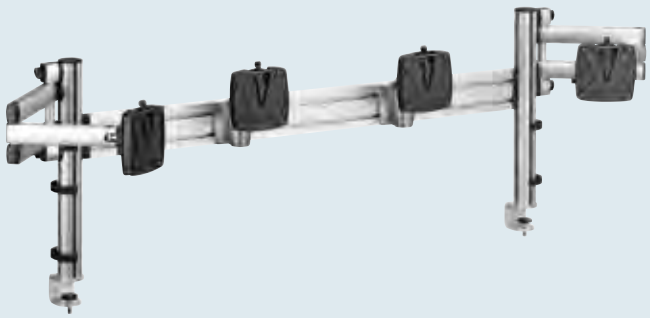

NOVUS Control Center

Alles im Blick – die Monitorbrücke aus dem NOVUS Tetra-Support-System

Tischbefestigung mit Systemzwinge 1 für eine Tischplattenstärke von 14-40 mm

Passend zum Befestigungsstandard 75/100 mm

Gesamtbelastbarkeit: gleichmäßig auf alle Tragarme verteilt 22 kg

Reichweite: Faltarm III 505 mm / SlatWall-LM-Arm 0-0-1 125 mm

Breite der Toolbar: 1200 mm

Höhe der Säule: 445 mm

Farben	Art.-Nr.	EAN-Nr.
	220+0130+000	4009729046692

NOVUS TSS Quattro

Vier Flachbildschirme – für das NOVUS Tetra-Support-System kein Problem

Tischbefestigung mit Bohrschraubbefestigung HD, Tischplattenstärke 15-70 mm

Passend zum Befestigungsstandard 75/100 mm

Gesamtbelastbarkeit: gleichmäßig auf alle Tragarme verteilt 48 kg, stufenlos höhenverstellbar

Reichweite: Faltarm III 505 mm

Höhe der Säule: 845 mm

Farben	Art.-Nr.	EAN-Nr.
	220+0080+000	4009729046647

NOVUS TSS-Säule mit Standfuß

Aluminium-Säule mit vier Nuten und Standfuß

Massiver 4 kg schwerer Standfuß mit tischschonenden Gummifüßen für einen sicheren Stand

Erhältlich in der Länge: 445 mm

Lieferung inkl. zwei Kabelspangen

Passend für einen TSS-Tragschlitten

Farben	Art.-Nr.	EAN-Nr.
445 mm	961+0309+000	4009729030585

NOVUS TSS-Säule mit Systemzwinge 1 (14-40 mm)

Aluminium-Säule mit vier Nuten und Systemzwinge 1

Tischbefestigung mit Systemzwinge 1 für eine Tischplattenstärke von 14-40 mm

Erhältlich in den Längen: 445 mm und 545 mm

Lieferung inkl. zwei Kabelspangen

Passend für alle TSS-Tragelemente

Farben	Art.-Nr.	EAN-Nr.
445 mm	961+0609+000	4009729033661
545 mm	961+0639+000	4009729042151

NOVUS TSS-Säule mit Systemzwinge 1 (13-25 mm)

Aluminium-Säule mit vier Nuten und Systemzwinge 1

Tischbefestigung mit Systemzwinge 1 für eine Tischplattenstärke von 13-25 mm, optimal zur Befestigung an einem Schiebeplattentisch

Erhältlich in den Längen: 445 mm und 545 mm

Lieferung inkl. zwei Kabelspangen

Passend für alle TSS-Tragelemente

Farben	Art.-Nr.	EAN-Nr.
445 mm	961+2709+000	4009729045015

NOVUS TSS-Säule mit Systemzwinge 2

Aluminium-Säule mit vier Nuten und Systemzwinge 2

Tischbefestigung mit Systemzwinge 2 für eine Tischplattenstärke von 5-70 mm

Erhältlich in den Längen: 445 mm und 545 mm

Lieferung inkl. zwei Kabelspangen

Passend für alle TSS-Tragelemente

Farben	Art.-Nr.	EAN-Nr.
445 mm	961+0209+000	4009729027974
545 mm	961+0239+000	4009729042168

NOVUS TSS-Säule mit Bohrschraubbefestigung

Aluminium-Säule mit vier Nuten und Bohrschraubbefestigung

Tischbefestigung mit Bohrschraubbefestigung für eine Tischplattenstärke von 5-70 mm

Erhältlich in den Längen: 445 mm, 545 mm und 845 mm

Lieferung inkl. zwei Kabelspangen

Passend für alle TSS-Tragelemente

Farben	Art.-Nr.	EAN-Nr.
445 mm	961+0109+000	4009729027950
545 mm	961+0139+000	4009729042182
845 mm	961+0119+000	4009729027967

NOVUS TSS-Säule mit Bohrschraubbefestigung HD

Aluminium-Säule mit vier Nuten und Bohrschraubbefestigung HD

Tischbefestigung mit Bohrschraubbefestigung für eine Tischplatten-stärke von 15-70 mm

Erhältlich in den Längen: 445 mm und 845 mm

Lieferung inkl. zwei Kabelspangen

Passend für alle TSS-Tragelemente

Farben	Art.-Nr.	EAN-Nr.
445 mm	961+1809+000	4009729050408
845 mm	961+1819+000	4009729050422

NOVUS TSS-Säule mit Kabellochbefestigung

Aluminium-Säule mit vier Nuten und Kabellochbefestigung

Tischbefestigung mit Kabellochbefestigung für eine Tischplatten-stärke von 5-70 mm

Erhältlich in den Längen: 445 mm, 545 mm und 845 mm

Lieferung inkl. zwei Kabelspangen

Passend für alle TSS-Tragelemente

Farben	Art.-Nr.	EAN-Nr.
445 mm	961+0409+000	4009729033333
545 mm	961+0439+000	4009729042175
845 mm	961+0419+000	4009729033456

NOVUS TSS-Säule mit Dornadapter

Aluminium-Säule mit vier Nuten und Dornadapter

Tischbefestigung mit Dornadapter (Durchmesser 16 mm) zur Verwendung in verschiedenen Tischadaptern der Büromöbelindustrie

Höhe der Säule: 445 mm

Lieferung inkl. zwei Kabelspangen

Passend für alle TSS-Tragelemente

Farben	Art.-Nr.	EAN-Nr.
445 mm	961+2509+000	4009729045008

5 Years Guarantee

NOVUS TSS-Säule mit Systemschienenbefestigung

Aluminium-Säule mit vier Nuten und Systemschienenbefestigung

Systemschienenbefestigung zum Einsatz in verschiedene Systemschienen der Büromöbelindustrie

Erhältlich in der Länge: 445 mm

Aus hochwertigem Aluminium und Metall

Lieferung inkl. zwei Nutensteinen und zwei Kabelspangen

Passend für alle TSS-Tragelemente

Farben	Art.-Nr.	EAN-Nr.
445 mm	961+2309+000	4009729044995

5 Years Guarantee

NOVUS TSS-Wandschiene

Aluminium-Säule (38,5 mm tief) mit drei Nuten für die Wand

Die einfache Kombination von zwei Wandschienen mit SlatWall-Trag-elementen ermöglicht die Montage einer Organisationswand an der Wand

Befestigung an der Wand durch Schrauben

Erhältlich in den Längen: 445 mm und 890 mm

Breite der Säule: 51 mm

Aus hochwertigem Aluminium und Metall

Lieferung inkl. zwei Kabelspangen

Kombinierbar mit SlatWall-Elementen

Passend für alle TSS-Tragelemente

Farben	Art.-Nr.	EAN-Nr.
445 mm	961+0509+000	4009729033463
890 mm	961+0519+000	4009729033470

5 Years Guarantee

NOVUS TSS-Säule mit Deckenbefestigung

Aluminium-Säule mit vier Nuten und Deckenbefestigung

Zur Befestigung an der Decke, abhängig von der Deckenbeschaffenheit

Höhe der Säule: 845 mm

Lieferung inkl. zwei Kabelspangen

Passend für alle TSS-Tragelemente

Farben	Art.-Nr.	EAN-Nr.
	961+0819+000	4009729042144

NOVUS TSS-Säule mit Decken-Bodenbefestigung

Aluminium-Säule mit vier Nuten und Decken- und Bodenbefestigung

Zur Befestigung zwischen Decke und Fußboden, abhängig von der Decken- und Bodenbeschaffenheit

Sondermaße auf Anfrage

Inkl. Befestigung hat die Säule eine Länge von 2500 mm mit Längenausgleich von -15 bis +15 mm

Lieferung inkl. zwei Kabelspangen

Passend für alle TSS-Tragelemente

Farben	Art.-Nr.	EAN-Nr.
	961+0949+000	4009729044254

NOVUS TSS-Tragschlitten

Hochwertiger in der Höhe stufenlos verstellbarer Tragschlitten

Einfache Monitoranbringung durch QuickRelease mit Einhandbedienung passend zum Befestigungsstandard 75/100

Befestigung von Flachbildschirmen bis 15 kg

Individuell einstellbare Leichtgängigkeit

Dreh- und neigbar für Beweglichkeit auf engstem Raum mit Kugelkopfgelenk

Reichweite: 105 mm

Aus hochwertigem Aluminium und Metall

Abziehbare Spanngriffe zur Diebstahlsicherung

Obligatorische Ergänzung ist eine TSS-Säule

Farben	Art.-Nr.	EAN-Nr.
	963+0119+000	4009729047002

NOVUS TSS-Tragschlitten 32

Hochwertiger in der Höhe stufenlos verstellbarer Tragschlitten
Passend für die Befestigungsstandards: 100x100 und 200x100
Befestigung von Flachbildschirmen bis 20 kg
Individuell einstellbare Leichtgängigkeit
Drehbar für Beweglichkeit auf engstem Raum
Reichweite: 64 mm
Aus hochwertigem Aluminium und Metall
Lieferung inkl. Befestigungsschrauben M5 und M6
Obligatorische Ergänzung ist eine TSS-Säule

Farben	Art.-Nr.	EAN-Nr.
	963+0029+001	4009729044230

NOVUS TSS-Tragarm

Hochwertiger in der Höhe stufenlos verstellbarer 1-teiliger Monitortragarm
Einfache Monitoranbringung durch QuickRelease mit Einhandbedienung passend zum Befestigungsstandard 75/100
Befestigung von Flachbildschirmen bis 15 kg
Individuell einstellbare Leichtgängigkeit
Einfache Monitoreinstellung durch verschiedene Gelenke
Reichweite: 250 mm
Perfekte Kabelführung durch Kabelhalter
Aus hochwertigem Aluminium und Metall
Abziehbare Spanngriffe zur Diebstahlsicherung
Obligatorische Ergänzung ist eine TSS-Säule

Farben	Art.-Nr.	EAN-Nr.
	962+0119+000	4009729046999

NOVUS TSS-Tragarm 32

Hochwertiger in der Höhe stufenlos verstellbarer Tragarm
Passend für die Befestigungsstandards: 100x100 und 200x100
Befestigung von Flachbildschirmen bis 20 kg
Individuell einstellbare Leichtgängigkeit
Dreh- und schwenkbar
Reichweite: 187 mm
Aus hochwertigem Aluminium und Metall
Lieferung inkl. Befestigungsschrauben M5 und M6
Obligatorische Ergänzung ist eine TSS-Säule

Farben	Art.-Nr.	EAN-Nr.
	962+0029+000	4009729044223

NOVUS TSS-Faltarm II

Hochwertiger in der Höhe stufenlos verstellbarer 2-teiliger Monitortragarm

Einfache Monitoranbringung durch QuickRelease mit Einhandbedienung passend zum Befestigungsstandard 75/100

Befestigung von Flachbildschirmen bis 10 kg

Individuell einstellbare Leichtgängigkeit

Ergonomische Monitoreinstellung durch verschiedene Gelenke

Reichweite: 450 mm

Perfekte Kabelführung durch Kabelhalter

Aus hochwertigem Aluminium und Metall

Abziehbare Spanngriffe zur Diebstahlsicherung

Obligatorische Ergänzung ist eine TSS-Säule

Farben	Art.-Nr.	EAN-Nr.
	964+0119+000	4009729046982

NOVUS TSS-Faltarm III

Besonders hochwertiger in der Höhe stufenlos verstellbarer 2-teiliger Tragarm

Einfache Monitoranbringung durch QuickRelease mit Einhandbedienung passend zum Befestigungsstandard 75/100

Befestigung von Flachbildschirmen bis 15 kg

Individuell einstellbare Leichtgängigkeit

Ergonomische Monitoreinstellung durch verschiedene Gelenke

Reichweite: 505 mm

Perfekte Kabelführung durch Kabelhalter

Abziehbare Spanngriffe zur Diebstahlsicherung

Obligatorische Ergänzung ist eine TSS-Säule

Farben	Art.-Nr.	EAN-Nr.
	965+0119+000	4009729046975

NOVUS TSS-Faltarm III XL 700

Besonders hochwertiger in der Höhe stufenlos verstellbarer 2-teiliger Tragarm

Einfache Monitoranbringung durch QuickRelease mit Einhandbedienung passend zum Befestigungsstandard 75/100

Befestigung von Flachbildschirmen bis 10 kg

Individuell einstellbare Leichtgängigkeit

Ergonomische Monitoreinstellung durch verschiedene Gelenke

Reichweite: 700 mm

Perfekte Kabelführung durch Kabelhalter

Abziehbare Spanngriffe zur Diebstahlsicherung

Obligatorische Ergänzung ist eine TSS-Säule

Farben	Art.-Nr.	EAN-Nr.
	965+0119+001	4009729047514

NOVUS TSS-Faltarm III XL 800

Besonders hochwertiger in der Höhe stufenlos verstellbarer 2-teiliger Tragarm

Einfache Monitoranbringung durch QuickRelease mit Einhandbedienung passend zum Befestigungsstandard 75/100

Befestigung von Flachbildschirmen bis 10 kg

Individuell einstellbare Leichtgängigkeit

Ergonomische Monitoreinstellung durch verschiedene Gelenke

Reichweite: 800 mm

Perfekte Kabelführung durch Kabelhalter

Abziehbare Spanngriffe zur Diebstahlsicherung

Obligatorische Ergänzung ist eine TSS-Säule

Farben	Art.-Nr.	EAN-Nr.
	965+0119+003	4009729047521

NOVUS TSS-Faltarm III XL 900

Besonders hochwertiger in der Höhe stufenlos verstellbarer 2-teiliger Tragarm

Einfache Monitoranbringung durch QuickRelease mit Einhandbedienung passend zum Befestigungsstandard 75/100

Befestigung von Flachbildschirmen bis 10 kg

Individuell einstellbare Leichtgängigkeit

Einfache Monitoreinstellung durch verschiedene Gelenke

Reichweite: 900 mm

Perfekte Kabelführung durch Kabelhalter

Abziehbare Spanngriffe zur Diebstahlsicherung

Obligatorische Ergänzung ist eine TSS-Säule

Farben	Art.-Nr.	EAN-Nr.
	965+0119+004	4009729047538

NOVUS TSS-Notebookhalter

Hochwertiger stufenlos verstellbarer Notebookhalter mit 2-teiligem Gelenkarm

Auflagefläche (400 x 288 mm) für normale sowie große Notebooks

Tragkraft bis 10 kg

Dreh- und schwenkbar sowie neigbar in einem Winkel von 45°

Reichweite: 589 mm

Kabeldurchführung in der Auflageplatte

Abziehbare Spanngriffe zur Diebstahlsicherung und Kabelhalter

Obligatorische Ergänzung ist eine TSS-Säule

Farben	Art.-Nr.	EAN-Nr.
	966+0119+000	4009729047156

NOVUS TSS-Tastaturhalter

Hochwertiger stufenlos verstellbarer Tastaturhalter mit zweiteiligem Gelenkarm

Auflagefläche (640 x 172 mm) für Computertastatur und Maus

Individuell einstellbare Leichtgängigkeit

Dreh- und schwenkbar sowie neigbar in einem Winkel von 45°

Reichweite: 528 mm

Abziehbare Spanngriffe zur Diebstahlsicherung und Kabelhalter

Obligatorische Ergänzung ist eine TSS-Säule

Farben	Art.-Nr.	EAN-Nr.
	967+0119+000	4009729047163

NOVUS Nutabdeckung

Nutabdeckung für eine hygienische und einfache Oberflächenreinigung

Erhältlich im 4er-Pack

Erhältlich in den Längen: 445 mm, 545 mm und 845 mm

Passend für alle TSS-Säulen in den Standardlängen

Farben		Art.-Nr.	EAN-Nr.
	445 mm	795+4458+000	4009729051665
	545 mm	795+5458+000	4009729051672
	845 mm	795+8458+000	4009729051689

NOVUS Sicherungsset

Sicherung als Vorsichtsmaßnahme gegen das Abrutschen des Monitors

Kann auch als Diebstahlsicherung verwendet werden

Farben	Art.-Nr.	EAN-Nr.
	795+9100+000	4009729033012

NOVUS TSS-Kabelspangenset

Spangen zur optimalen Kabelführung direkt an der Säule

Erhältlich im 2er-Pack

Farben	Art.-Nr.	EAN-Nr.
	961+0005+000	4009729031391

2 Years Guarantee

NOVUS SlatWall

Organisationswand für einen perfekt organisierten Arbeitsbereich

Bestehend aus: vier SlatWall-Elementen, zwei TSS-445-Säulen mit Systemzwinge 1

Dient auch als Trennelement zur Abgrenzung von Arbeitsplätzen

Die einzelnen Elemente können in Anzahl und Positionierung variabel angebracht werden

Erhältlich in den Längen: 800 mm, 1000 mm und 1200 mm

Kombinierbar mit Monitortragelementen, SlatWall-Boards sowie Ablageaccessoires aus der Serie Pura Line

Farben	Art.-Nr.	EAN-Nr.
800 mm	974+0805+000	4009729035795
1000 mm	974+1005+000	4009729035504
1200 mm	974+1205+000	4009729035771

445 mm

5 Years Guarantee

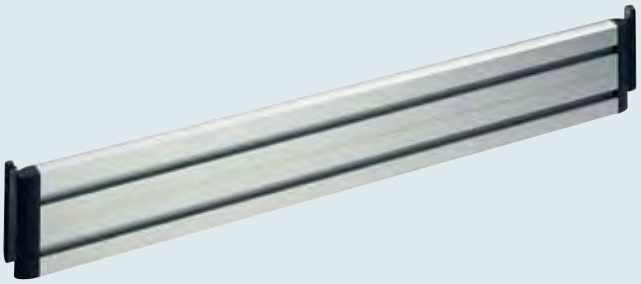

NOVUS SlatWall-Element

Element kombinierbar zu einer Organisationswand für einen perfekt organisierten Arbeitsbereich

Dient auch als Trennelement zur Abgrenzung von Arbeitsplätzen

Erhältlich in den Längen: 800 mm, 1000 mm, 1200 mm und 1600 mm

Kombinierbar mit Monitortragelementen, SlatWall-Boards sowie Ablageaccessoires aus der Serie Pura Line

Farben	Art.-Nr.	EAN-Nr.
800 mm	973+0805+000	4009729034941
1000 mm	973+1005+000	4009729034958
1200 mm	973+1205+000	4009729035764
1600 mm	973+1605+000	4009729052518

5 Years Guarantee

TSS Toolbar

SlatWall-Element mit zwei Nuten zum Einhängen von Ablageaccessoires und Monitortragarmen sorgt für mehr Platz

Tischbefestigung mit Systemzwinge 1

Erhältlich in den Längen: 1200 mm, 1400 mm und 1600 mm

Farben	Art.-Nr.	EAN-Nr.
1200 mm	975+1209+000	4009729052877
1400 mm	975+1409+000	4009729052884
1600 mm	975+1609+000	4009729052891

250 mm

5 Years Guarantee

NOVUS Reling

Reling mit zwei Nuten zum Einhängen verschiedener Ablageaccessoires

Nicht geeignet zur Befestigung von Monitoren

Tischbefestigung mit Universalzwinge 1 für eine Tischplattenstärke von 18-74 mm

Erhältlich in den Längen: 800 mm und 1000 mm

Farben	Art.-Nr.	EAN-Nr.
800 mm	972+0805+000	4009729034637
800 mm	972+0802+000	4009729034606
1000 mm	972+1005+000	4009729034620
1000 mm	972+1002+000	4009729034613

2 Years Guarantee

NOVUS SlatWall-Kabelspangenset

Kabelspange für eine optimale Kabelführung an der SlatWall

Erhältlich im 3er-Pack

Farben	Art.-Nr.	EAN-Nr.
	796+0005+000	4009729041543

2 Years Guarantee

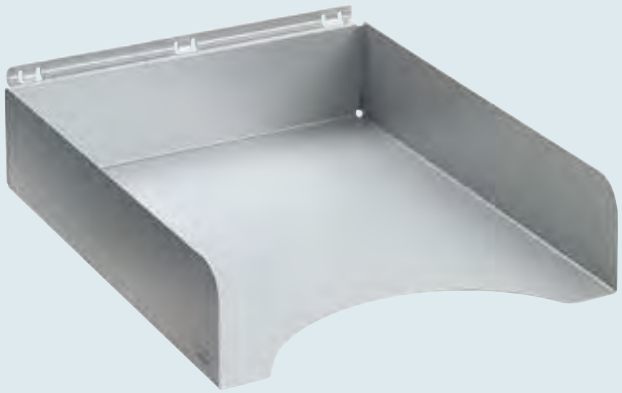

NOVUS Pura Line Ablageschale B4

Hochwertige Ablageschale für Dokumente im Format bis DIN B4 in zwei Größen erhältlich

Maße längs: B 248 mm, H 64 mm, T 330 mm
Maße quer: B 330 mm, H 64 mm, T 248 mm

Aus hochwertigem Metall mit robuster Pulverbeschichtung

Obligatorische Ergänzung ist ein SlatWall-Element oder eine Reling

Farben	Art.-Nr.	EAN-Nr.
248 mm	723+0019+000	4009729035962
330 mm	723+0029+000	4009729035979

5 kg · 5 Years Guarantee

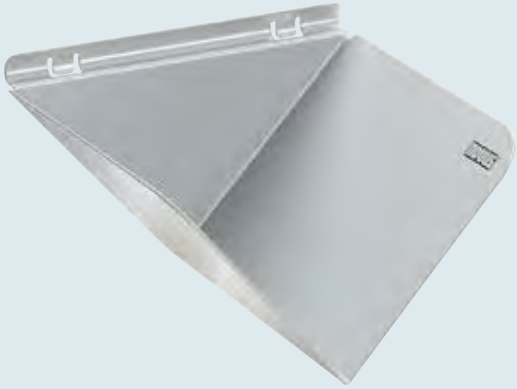

NOVUS Pura Line CD-Ablage V-förmig

Hochwertige CD-Ablage

Aus hochwertigem Metall mit robuster Pulverbeschichtung

Maße: B 164 mm, H 83 mm, T 146 mm

Obligatorische Ergänzung ist ein SlatWall-Element oder eine Reling

Farben	Art.-Nr.	EAN-Nr.
	723+0039+000	4009729035986

2 Years Guarantee

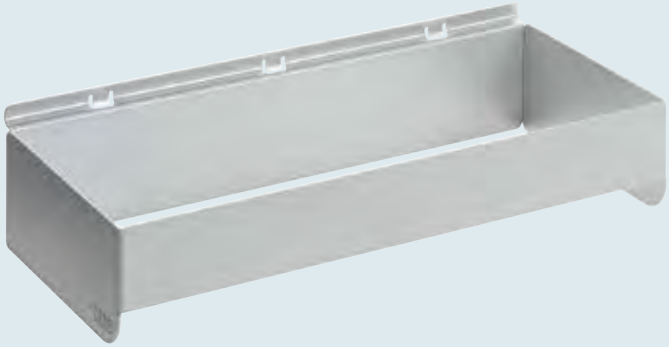

NOVUS Pura Line Hängeregisterhalter

Hochwertiger Halter für griffbereite Hängeregister in Augenhöhe

Aus hochwertigem Metall mit robuster Pulverbeschichtung

Maße: B 164 mm, H 83 mm, T 146 mm

Obligatorische Ergänzung ist ein SlatWall-Element

Farben	Art.-Nr.	EAN-Nr.
	723+0079+000	4009729036020

7,5 kg · 2 Years Guarantee

NOVUS Pura Line Stifteköcher

Hochwertiger Stifteköcher – damit haben Sie Ihre Schreibutensilien immer zur Hand

Aus hochwertigem Metall mit robuster Pulverbeschichtung

Maße: B 85 mm, H 84 mm, T 86 mm

Obligatorische Ergänzung ist ein SlatWall-Element oder eine Reling

Farben	Art.-Nr.	EAN-Nr.
	723+0069+000	4009729036013

2 Years Guarantee

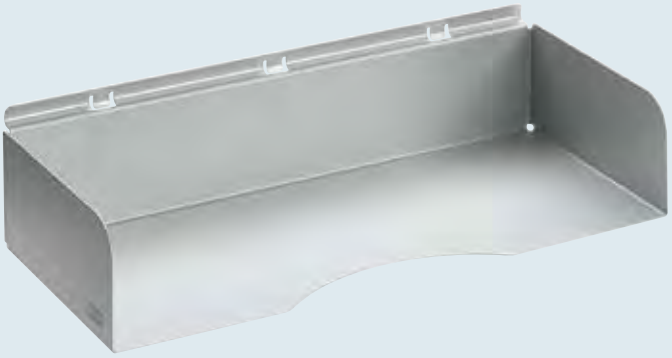

NOVUS Pura Line Utensilienbox groß

Hochwertige Utensilienbox in zwei Größen erhältlich

Maße groß: B 330 mm, H 64 mm, T 146 mm
Maße klein: B 165 mm, H 64 mm, T 146 mm

Aus hochwertigem Metall mit robuster Pulverbeschichtung

Obligatorische Ergänzung ist ein SlatWall-Element oder eine Reling

Farben	Art.-Nr.	EAN-Nr.
330 mm	723+0059+000	4009729036006
165 mm	723+0049+000	4009729035993

2 Years Guarantee

NOVUS SlatWall-Board

Elegantes Ablageboard für Akten, Bücher oder andere Büro-Utensilien mit einer großen Auflagefläche dank einer Tiefe von 302 mm

Praktisch, stufenlos verstellbare Seitenbügel

Erhältlich in den Längen: 600 mm, 800 mm und 1000 mm

Obligatorische Ergänzung ist ein SlatWall-Element

Farben		Art.-Nr.	EAN-Nr.
	600 mm	760+0605+000	4009729040300
	800 mm	760+0805+000	4009729029466
	1000 mm	760+1005+000	4009729029473

5 Years Guarantee

NOVUS FileMaster 34

Ablagefläche zum Aufstecken auf die erweiterbaren Mehrplatzsystem-Produkte

Hochwertige, geriffelte Aluminiumablage mit hinterer Anschlagkante

Ideal für zwei gegenüberliegende Arbeitsflächen

Drehbar um 360°

Fachtiefe: 304 mm

Breite: 340 mm

Komfortable Montage durch integrierte Wasserwaage

Kann in eine SlatWall eingehangen werden

Farben	Art.-Nr.	EAN-Nr.
	762+0345+000	4009729029442
	762+0342+000	4009729029435

2 Years Guarantee

Alles optimal ergonomisch im Griff.

Einstellbare Gelenke
für verschiedene Anwendungen.

Exakte Einstellung des Monitorgewichts
dank justierbarer Gasdruckfeder.

Perfekte Führung der Monitorkabel
durch Kabelspangen.

Flexible Befestigungen für Tisch, Wand, TSS-Säule und Organisationswand.

Komfortables Arbeiten dank
federleichter Höhenverstellung.

Modernes Design und flexible Technik
für Sitz- und Steharbeitsplätze.

Mit der Serie NOVUS LiftTEC® lassen sich Monitore kinderleicht in der Höhe verstellen. Die Gasdrucktechnik macht eine ergonomische Monitorpositionierung jetzt noch komfortabler.

NOVUS Comfort Duo, mit Bohrschraubbefestigung

NOVUS LiftTEC® – das innovative Tragarmkonzept für Ergonomie und besonderen Komfort

Tischbefestigung mit Bohrschraubbefestigung, Schraube mit Gewinde M10, Tischplattenstärke 5-70 mm

Passend zum Befestigungsstandard 75/100 mm

Belastbarkeit: Monitorgewicht 2 x 3-8 kg, stufenlos höhenverstellbar

Reichweite: 547 mm

Höhe der Säule: 445 mm

Farben	Art.-Nr.	EAN-Nr.
	220+0150+000	4009729046715

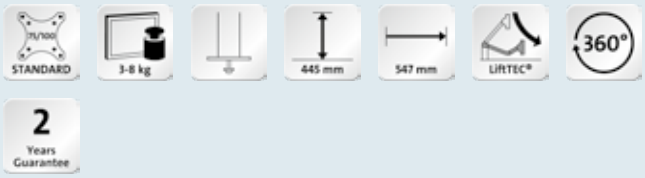

NOVUS LiftTEC-Arm I, mit Tischbefestigungen

1-teiliger Monitortragarm mit Gasdruckfeder zur komfortablen, ergonomischen Einstellung des Monitors

Flexible 3 in 1-Befestigung (Zwinge, Kabelloch- und Bohrschraubbefestigung)

Einfache Monitoranbringung durch QuickRelease mit Einhandbedienung passend zum Befestigungsstandard 75/100

Befestigung von Flachbildschirmen von 3-8 kg oder 7-15 kg

Reichweite: 365 mm

Perfekte Kabelführung durch Kabelhalter

Farben	Art.-Nr.	EAN-Nr.
3-8 kg	930+1089+000	4009729044551
7-15 kg	930+1159+000	4009729044568

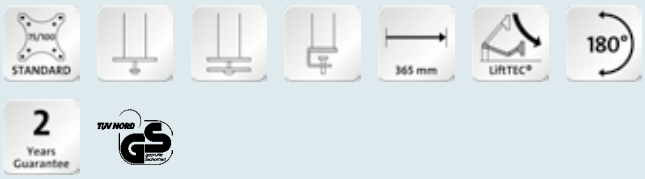

NOVUS LiftTEC-Arm II, mit Tischbefestigungen

2-teiliger Monitortragarm mit Gasdruckfeder zur komfortablen, ergonomischen Einstellung des Monitors

Flexible 3 in 1-Befestigung (Zwinge, Kabelloch- und Bohrschraubbefestigung)

Einfache Monitoranbringung durch QuickRelease mit Einhandbedienung passend zum Befestigungsstandard 75/100

Befestigung von Flachbildschirmen von 3-8 kg oder 7-15 kg

Reichweite: 515 mm

Perfekte Kabelführung durch Kabelhalter

Farben	Art.-Nr.	EAN-Nr.
3-8 kg	930+2089+000	4009729043868
7-15 kg	930+2159+000	4009729043875

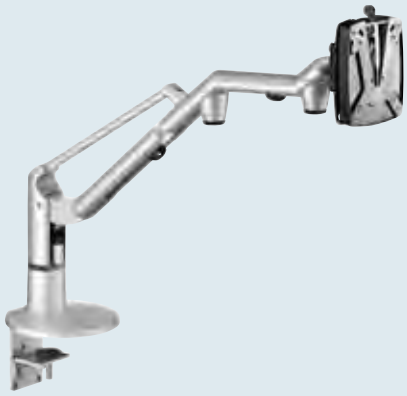

NOVUS LiftTEC-Arm III, mit Tischbefestigungen

2-teiliger Monitortragarm mit Gasdruckfeder zur komfortablen, ergonomischen Einstellung des Monitors

Mit waagerechtem Armelement für eine besonders niedrige Monitor-positionierung

Flexible 3 in 1-Befestigung (Zwinge, Kabelloch- und Bohrschraubbefestigung)

Einfache Monitoranbringung durch QuickRelease mit Einhandbedienung passend zum Befestigungsstandard 75/100

Befestigung von Flachbildschirmen von 3-8 kg oder 7-15 kg

Reichweite: 515 mm

Perfekte Kabelführung durch Kabelhalter

Farben	Art.-Nr.	EAN-Nr.
3-8 kg	930+3089+000	4009729045398
7-15 kg	930+3159+000	4009729045404

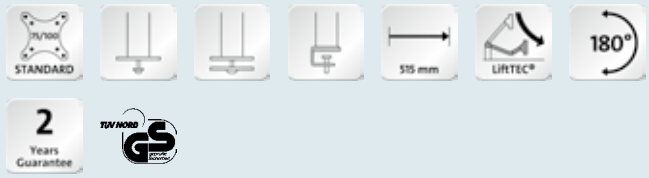

NOVUS TSS-LiftTEC-Arm I, mit Säulenbefestigung

1-teiliger Monitortragarm mit Gasdruckfeder zur komfortablen, ergonomischen Einstellung des Monitors

Einfache Monitoranbringung durch QuickRelease mit Einhandbedienung passend zum Befestigungsstandard 75/100

Befestigung von Flachbildschirmen von 3-8 kg oder 7-15 kg

Reichweite: 397 mm

Perfekte Kabelführung durch Kabelhalter

Obligatorische Ergänzung ist eine TSS-Säule

Farben	Art.-Nr.	EAN-Nr.
3-8 kg	980+1089+000	4009729044612
7-15 kg	980+1159+000	4009729044629

NOVUS TSS-LiftTEC-Arm II, mit Säulenbefestigung

2-teiliger Monitortragarm mit Gasdruckfeder zur komfortablen, ergonomischen Einstellung des Monitors

Einfache Monitoranbringung durch QuickRelease mit Einhandbedienung passend zum Befestigungsstandard 75/100

Befestigung von Flachbildschirmen von 3-8 kg oder 7-15 kg

Reichweite: 547 mm

Perfekte Kabelführung durch Kabelhalter

Obligatorische Ergänzung ist eine TSS-Säule

Farben	Art.-Nr.	EAN-Nr.
3-8 kg	980+2089+000	4009729043882
7-15 kg	980+2159+000	4009729043899

NOVUS TSS-LiftTEC-Arm III, mit Säulenbefestigung

2-teiliger Monitortragarm mit Gasdruckfeder zur komfortablen, ergonomischen Einstellung des Monitors

Mit waagerechtem Armelement für eine besonders niedrige Monitorpositionierung

Einfache Monitoranbringung durch QuickRelease mit Einhandbedienung passend zum Befestigungsstandard 75/100

Befestigung von Flachbildschirmen von 3-8 kg oder 7-15 kg

Reichweite: 547 mm

Perfekte Kabelführung durch Kabelhalter

Obligatorische Ergänzung ist eine TSS-Säule

Farben	Art.-Nr.	EAN-Nr.
3-8 kg	980+3089+000	4009729045435
7-15 kg	980+3159+000	4009729045442

NOVUS SlatWall-LiftTEC-Arm I, mit Organisationswandbefestigung

1-teiliger Monitortragarm mit Gasdruckfeder zur komfortablen, ergonomischen Einstellung des Monitors

Einfache Monitoranbringung durch QuickRelease mit Einhandbedienung passend zum Befestigungsstandard 75/100

Befestigung von Flachbildschirmen von 3-8 kg

Reichweite: 400 mm

Perfekte Kabelführung durch Kabelhalter

Obligatorische Ergänzung ist ein SlatWall-Element

Farben	Art.-Nr.	EAN-Nr.
3-8 kg	981+1089+000	4009729044643

NOVUS SlatWall-LiftTEC-Arm II, mit Organisationswandbefestigung

2-teiliger Monitortragarm mit Gasdruckfeder zur komfortablen, ergonomischen Einstellung des Monitors

Einfache Monitoranbringung durch QuickRelease mit Einhandbedienung passend zum Befestigungsstandard 75/100

Befestigung von Flachbildschirmen von 3-8 kg

Reichweite: 550 mm

Perfekte Kabelführung durch Kabelhalter

Obligatorische Ergänzung ist ein SlatWall-Element

Farben	Art.-Nr.	EAN-Nr.
3-8 kg	981+2089+000	4009729044636

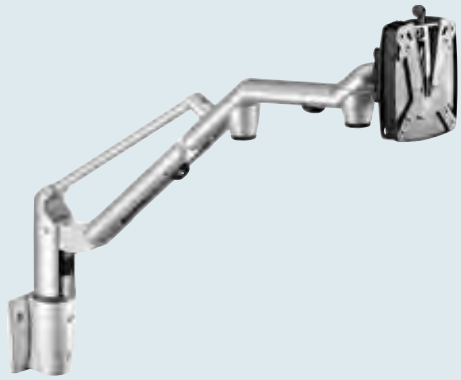

NOVUS SlatWall-LiftTEC-Arm III, mit Organisations-wandbefestigung

2-teiliger Monitortragarm mit Gasdruckfeder zur komfortablen, ergonomischen Einstellung des Monitors

Mit waagerechtem Armelement für eine besonders niedrige Monitor-positionierung

Einfache Monitoranbringung durch QuickRelease mit Einhandbedienung passend zum Befestigungsstandard 75/100

Befestigung von Flachbildschirmen von 3-8 kg

Reichweite: 550 mm

Perfekte Kabelführung durch Kabelhalter

Obligatorische Ergänzung ist ein SlatWall-Element

Farben	Art.-Nr.	EAN-Nr.
	981+3089+000	4009729045459

NOVUS LiftTEC-Arm I, mit Wandbefestigung

1-teiliger Monitortragarm mit Gasdruckfeder zur komfortablen, ergonomischen Einstellung des Monitors

Befestigung durch Wandadapter

Einfache Monitoranbringung durch QuickRelease mit Einhandbedienung passend zum Befestigungsstandard 75/100

Befestigung von Flachbildschirmen von 3-8 kg abhängig von der Wand-beschaffenheit

Reichweite: 400 mm

Perfekte Kabelführung durch Kabelhalter

Farben	Art.-Nr.	EAN-Nr.
	931+1089+000	4009729044599

NOVUS LiftTEC-Arm II, mit Wandbefestigung

2-teiliger Monitortragarm mit Gasdruckfeder zur komfortablen, ergonomischen Einstellung des Monitors zur Befestigung direkt an der Wand

Befestigung durch Wandadapter

Einfache Monitoranbringung durch QuickRelease mit Einhandbedienung passend zum Befestigungsstandard 75/100

Befestigung von Flachbildschirmen von 3-8 kg abhängig von der Wand-beschaffenheit

Reichweite: 550 mm

Perfekte Kabelführung durch Kabelhalter

Farben	Art.-Nr.	EAN-Nr.
	931+2089+000	4009729044575

NOVUS LiftTEC-Arm III, mit Wandbefestigung

2-teiliger Monitortragarm mit Gasdruckfeder zur komfortablen, ergonomischen Einstellung des Monitors zur Befestigung direkt an der Wand

Mit waagerechtem Armelement für eine besonders niedrige Monitorpositionierung

Befestigung durch Wandadapter

Einfache Monitoranbringung durch QuickRelease mit Einhandbedienung passend zum Befestigungsstandard 75/100

Befestigung von Flachbildschirmen von 3-8 kg abhängig von der Wandbeschaffenheit

Reichweite: 550 mm

Perfekte Kabelführung durch Kabelhalter

Farben	Art.-Nr.	EAN-Nr.
	931+3089+000	4009729045411

NOVUS LiftTEC-Arm I Dual, mit Tischbefestigungen

Doppel-Monitortragarm zur komfortablen, ergonomischen Einstellung des Monitors auf die persönlichen Bedürfnisse mit Gasdruckfeder

Flexible 3 in 1-Befestigung (Zwinge, Kabelloch- und Bohrschraubbefestigung)

Einfache Monitoranbringung durch QuickRelease mit Einhandbedienung passend zum Befestigungsstandard 75/100

Befestigung von zwei Flachbildschirmen bis je 7 kg neben- oder übereinander

Reichweite: 415 mm

Perfekte Kabelführung durch Kabelhalter

Farben	Art.-Nr.	EAN-Nr.
	930+1279+000	4009729046456

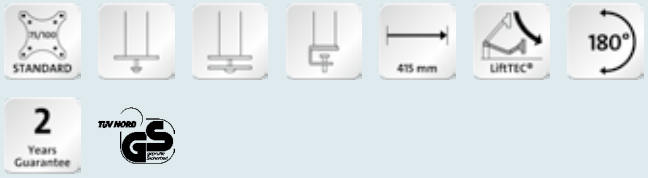

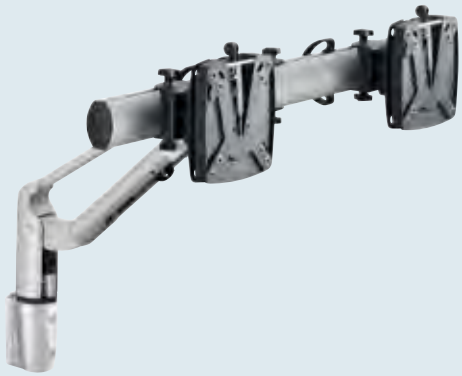

NOVUS TSS-LiftTEC-Arm I Dual, mit Säulenbefestigung

Doppel-Monitortragarm zur komfortablen, ergonomischen Einstellung des Monitors auf die persönlichen Bedürfnisse mit Gasdruckfeder

Einfache Monitoranbringung durch QuickRelease mit Einhandbedienung passend zum Befestigungsstandard 75/100

Befestigung von zwei Flachbildschirmen bis je 7 kg neben- oder übereinander

Reichweite: 447 mm

Perfekte Kabelführung durch Kabelhalter

Obligatorische Ergänzung ist eine TSS-Säule

Farben	Art.-Nr.	EAN-Nr.
	980+1279+000	4009729046463

NOVUS TSS-LM-Arm 0-0-1, mit Säulenbefestigung

Hochwertiger in der Höhe stufenlos verstellbarer Monitortragschlitten

Einfache Monitoranbringung durch QuickRelease mit Einhandbedienung passend zum Befestigungsstandard 75/100

Befestigung von Flachbildschirmen bis 15 kg

Verschiedene Gelenke für hohe Beweglichkeit auf engstem Raum

Reichweite: 122 mm

Obligatorische Ergänzung ist eine TSS-Säule

Farben	Art.-Nr.	EAN-Nr.
	980+0159+000	4009729045756

NOVUS TSS-LM-Arm 0-2-1, mit Säulenbefestigung

Hochwertiger in der Höhe stufenlos verstellbarer 2-teiliger Monitortragarm

Einfache Monitoranbringung durch QuickRelease mit Einhandbedienung passend zum Befestigungsstandard 75/100

Befestigung von Flachbildschirmen bis 15 kg

Ergonomische Monitoreinstellung auf die persönlichen Bedürfnisse durch verschiedene Gelenke

Reichweite: 272 mm

Perfekte Kabelführung durch Kabelhalter

Obligatorische Ergänzung ist eine TSS-Säule

Farben	Art.-Nr.	EAN-Nr.
	980+4159+000	4009729045763

NOVUS TSS-LM-Arm 0-0-4 Dual, mit Säulenbefestigung

Hochwertiger in der Höhe stufenlos verstellbarer Doppel-Monitortragarm

Einfache Monitoranbringung durch QuickRelease mit Einhandbedienung passend zum Befestigungsstandard 75/100

Befestigung von zwei Flachbildschirmen bis je 7 kg neben- oder übereinander

Reichweite: 172 mm

Perfekte Kabelführung durch Kabelhalter

Obligatorische Ergänzung ist eine TSS-Säule

Farben	Art.-Nr.	EAN-Nr.
	980+0279+000	4009729046517

NOVUS SlatWall-LM-Arm 0-0-1, mit Organisationswand-befestigung

Hochwertiger Monitortragschlitten

Einfache Monitoranbringung durch QuickRelease mit Einhandbedienung passend zum Befestigungsstandard 75/100

Befestigung von Flachbildschirmen bis 8 kg

Hohe Beweglichkeit auf engstem Raum durch Kugelkopfgelenk

Reichweite: 125 mm

Obligatorische Ergänzung ist ein SlatWall-Element

Farben	Art.-Nr.	EAN-Nr.
	981+0089+000	4009729045824

NOVUS SlatWall-LM-Arm 0-2-1, mit Organisationswand-befestigung

Hochwertiger Monitortragarm

Mit waagerechtem Armelement für eine besonders niedrige Monitor-positionierung

Einfache Monitoranbringung durch QuickRelease mit Einhandbedienung passend zum Befestigungsstandard 75/100

Befestigung von Flachbildschirmen bis 8 kg

Verschiedene Gelenke für hohe Beweglichkeit

Reichweite: 275 mm

Perfekte Kabelführung durch Kabelhalter

Obligatorische Ergänzung ist ein SlatWall-Element

Farben	Art.-Nr.	EAN-Nr.
	981+4089+000	4009729045831

NOVUS Balance 30

Höhenverstellung zum Ausgleich unterschiedlicher Höhen von neben-einander platzierten Monitoren

Ausgleichbereich: +- 30 mm

Für Monitore passend zum VESA-Befestigungsstandard 75/100

Notwendig bei der Verwendung von LM Armen 0-0-1 und LM Armen 0-2-1 nebeneinander

Farben	Art.-Nr.	EAN-Nr.
	795+9075+000	4009729047170

NOVUS LM-Arm 0-0-1 WH

Hochwertiger Monitortragschlitten zur Befestigung eines Monitors direkt an der Wand

Befestigung durch Wandadapter

Einfache Monitoranbringung durch QuickRelease mit Einhandbedienung passend zum Befestigungsstandard 75/100

Befestigung von Flachbildschirmen bis 8 kg abhängig von der Wandbeschaffenheit

Hohe Beweglichkeit auf engstem Raum durch Kugelkopfgelenk

Geringer Wandabstand: 125 mm

Farben	Art.-Nr.	EAN-Nr.
	931+0089+000	4009729045688

NOVUS LM-Arm 0-2-1, mit Wandbefestigung

Hochwertiger Monitortragarm zur Befestigung eines Monitors direkt an der Wand

Befestigung durch Wandadapter

Einfache Monitoranbringung durch QuickRelease mit Einhandbedienung passend zum Befestigungsstandard 75/100

Befestigung von Flachbildschirmen bis 8 kg abhängig von der Wandbeschaffenheit

Verschiedene Gelenke für hohe Beweglichkeit

Reichweite: 275 mm

Perfekte Kabelführung durch Kabelhalter

Farben	Art.-Nr.	EAN-Nr.
	931+4089+000	4009729045695

Große Leistung für große Aufmerksamkeit.

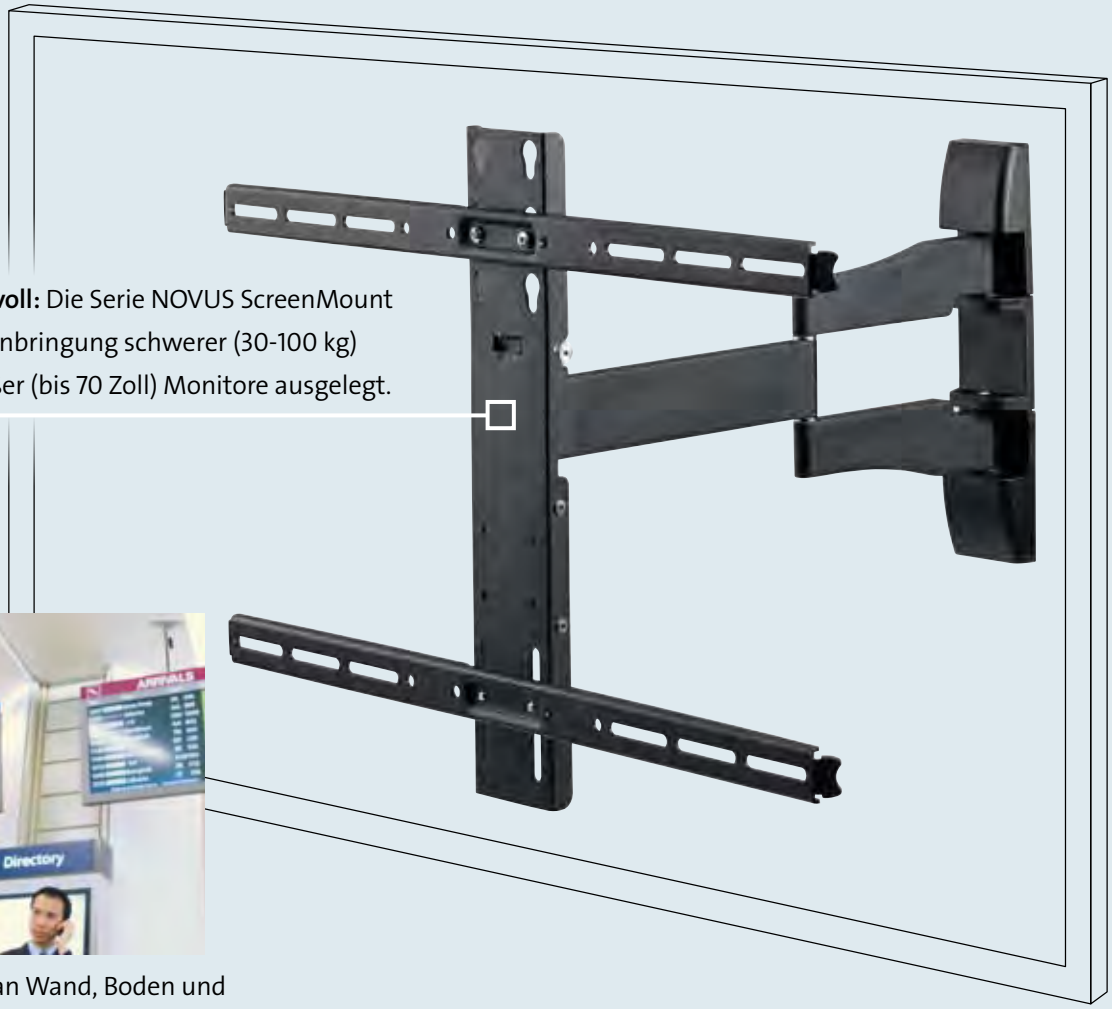

Maximal eindrucksvoll: Die Serie NOVUS ScreenMount ist speziell auf die Anbringung schwerer (30-100 kg) und besonders großer (bis 70 Zoll) Monitore ausgelegt.

Sicher und flexibel an Wand, Boden und Decke angebracht.

Ideal für Eingangsbereiche und Rezeptionen: Mit dem NOVUS ScreenMount lassen sich repräsentative Großbildschirme perfekt in Szene setzen.

ScreenMount Fix 400, für Wandbefestigung

Robuster Wandhalter für eine besonders flache Befestigung von großen Bildschirmen

Passend für die Befestigungsstandards: 100x100, 200x100, 200x200, 300x300, 400x200, 400x300

Befestigung von Flachbildschirmen bis 35 kg

Geringer Wandabstand: von nur 35 mm

Aus hochwertigem Metall mit robuster Pulverbeschichtung

Zuverlässige Fallsicherung zum Schutz vor unbeabsichtigtem Aushängen

Komfortable Montage durch integrierte Wasserwaage

Farben	Art.-Nr.	EAN-Nr.
	940+0405+000	4009729055465

ScreenMount Fix 700, für Wandbefestigung

Robuster Wandhalter für eine besonders flache Befestigung von sehr großen Flachbildschirmen

Passend für die Befestigungsstandards: 100x100, 200x100, 200x200, 300x300, 400x200, 400x400, 600x200, 600x400

Befestigung von Flachbildschirmen bis 45 kg

Geringer Wandabstand: von nur 35 mm

Aus hochwertigem Metall mit robuster Pulverbeschichtung

Zuverlässige Fallsicherung zum Schutz vor unbeabsichtigtem Aushängen

Komfortable Montage durch integrierte Wasserwaage

Farben	Art.-Nr.	EAN-Nr.
	940+0705+000	4009729055472

ScreenMount Vario 400, für Wandbefestigung

Neigbarer Wandhalter für eine flache Befestigung von großen Bildschirmen

Passend für die Befestigungsstandards: 100x100, 200x100, 200x200, 300x300, 400x200, 400x400

Befestigung von Flachbildschirmen bis 35 kg

Geringer Wandabstand: 61 mm

Individuelle Blickwinkeleinstellung durch 5 einstellbare Neigungswinkel von 0°, 4°, 8°, 12° oder 16°

Aus hochwertigem Metall mit robuster Pulverbeschichtung

Zuverlässige Fallsicherung zum Schutz vor unbeabsichtigtem Aushängen

Komfortable Montage durch integrierte Wasserwaage

Farben	Art.-Nr.	EAN-Nr.
	943+0405+000	4009729055489

Farben

Art.-Nr.
943+0705+000

EAN-Nr.
4009729055496

ScreenMount Vario 700, für Wandbefestigung

Neigbarer Wandhalter für eine flache Befestigung von besonders großen Bildschirmen

Passend für die Befestigungsstandards: 100x100, 200x100, 200x200, 300x300, 400x200, 400x400, 600x200, 600x400

Befestigung von Flachbildschirmen bis 45 kg

Geringer Wandabstand: 61 mm

Individuelle Blickwinkeleinstellung durch fünf einstellbare Neigungswinkel von 0°, 4°, 8°, 12° oder 16°

Aus hochwertigem Metall mit robuster Pulverbeschichtung

Zuverlässige Fallsicherung zum Schutz vor unbeabsichtigtem Aushängen

Komfortable Montage durch integrierte Wasserwaage

Farben

Art.-Nr.
943+4905+000

EAN-Nr.
4009729055502

ScreenMount Flex, für Wandbefestigung

Hochwertiger Wandhalter mit flexiblem Gelenkarm für die Befestigung von besonders großen Bildschirmen

Passend für die Befestigungsstandards: 200x200, 300x300, 400x200, 400x400, 600x200, 600x400

Befestigung von Flachbildschirmen bis 30 kg

Drei Gelenke sorgen für eine flexible Geräte-Positionierung

Wandabstand: von minimal nur 39 mm bis maximal 490 mm

Individuelle Blickwinkeleinstellung durch einen Schwenkbereich von 180° und einen Neigungswinkel bis 20° nach vorn

Aus hochwertigem Metall mit robuster Pulverbeschichtung

Komfortable Montage durch mitgelieferte Wasserwaage

Farben

Art.-Nr.
944+1409+000

EAN-Nr.
4009729055519

ScreenMount Ceiling 140, für Deckenbefestigung

Stabile Deckenhalterung mit Teleskopverlängerung für die Befestigung von besonders großen Bildschirmen

Einstellbarer Deckenabstand von 77 cm bis 144 cm ermöglicht die individuelle Anpassung an die Deckenhöhe

Passend für die Befestigungsstandards: 200x100, 200x200, 300x300, 400x200, 400x400, 600x200, 600x400, 800x200, 800x400

Befestigung von Flachbildschirmen bis 100 kg

Individuelle Blickwinkeleinstellung durch eine Drehfunktion um 360° und einen Neigungswinkel bis 15° nach vorn

Optimales Kabelmanagement durch innenliegende Kabelführung

Aus hochwertigem Aluminium und Metall

Zuverlässige Fallsicherung zum Schutz vor unbeabsichtigtem Aushängen

ScreenMount Ceiling 220, für Deckenbefestigung

Stabile Deckenhalterung mit Teleskopverlängerung für die Befestigung von besonders großen Bildschirmen

Einstellbarer Deckenabstand von 118 cm bis 220 cm ermöglicht die individuelle Anpassung an die Deckenhöhe

Passend für die Befestigungsstandards: 200x100, 200x200, 300x300, 400x200, 400x400, 600x200, 600x400, 800x200, 800x400

Befestigung von Flachbildschirmen bis 100 kg

Individuelle Blickwinkeleinstellung durch eine Drehfunktion um 360° und einen Neigungswinkel bis 15° nach vorn

Optimales Kabelmanagement durch innenliegende Kabelführung

Aus hochwertigem Metall mit robuster Pulverbeschichtung

Zuverlässige Fallsicherung zum Schutz vor unbeabsichtigtem Aushängen

Farben	Art.-Nr.	EAN-Nr.
	944+2209+000	4009729055526

ScreenMount Stand, Standfuß

Universell einsetzbarer Standfuß für die Befestigung von besonders großen Bildschirmen

Passend für die folgenden Befestigungsstandards: 200x100, 200x200, 300x300, 400x200, 400x400, 600x200, 600x400

Befestigung von Flachbildschirmen bis 30 kg

Individuelle Blickwinkeleinstellung durch einen Schwenkbereich von 60°

Perfekte Kabelführung durch Kabelhalter hinter der Säule

Standfuß aus hochwertigem Aluminium und hochglänzend lackierter Bodenplatte

Zuverlässige Fallsicherung zum Schutz vor unbeabsichtigtem Aushängen

Farben	Art.-Nr.	EAN-Nr.
	945+1749+000	4009729055533

NOVUS QuickMount

Für die besonders flache Befestigung von Flachbildschirmen an der Wand

Einfache Monitoranbringung durch QuickRelease mit Einhandbedienung passend zum Befestigungsstandard 75/100

Befestigung von Flachbildschirmen bis 25 kg

Geringer Platzbedarf: 20 mm

Farben	Art.-Nr.	EAN-Nr.
	931+0255+000	4009729046043

NOVUS SKY WallMount

Robuste Wandhalterung in Metallausführung zur Befestigung an der Wand, abhängig von der Wand-Beschaffenheit

Einfache Monitoranbringung durch QuickRelease mit Einhandbedienung passend zum Befestigungsstandard 75/100

Befestigung von Flachbildschirmen bis 10 kg

Dreh- und schwenkbar

Geringer Wandabstand: 125 mm

Farben	Art.-Nr.	EAN-Nr.
	950+0019+100	4009729053348

Mit dem praktischen Zubehör gelingt die Organisation von Flachbildschirmen schnell und einfach. So entsteht ein aufgeräumtes Arbeitsumfeld.

NOVUS Adapterplatte 200 x 100

Adapterplatte zur Anbindung mittelgroßer Monitore an den Befestigungs-standard VESA 75/100

Passend für Monitore mit dem Befestigungsstandard: 200x100

Farben	Art.-Nr.	EAN-Nr.
	795+9055+000	4009729044513
	795+9052+000	4009729044506

NOVUS Adapterplatte 200 x 200

Adapterplatte zur Anbindung großer Monitore an den Befestigungsstandard VESA 75/100

Passend für Monitore mit dem Befestigungsstandard: 200x100, 200x200

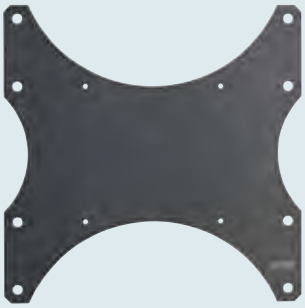

Farben	Art.-Nr.	EAN-Nr.
	795+9065+000	4009729046814

NOVUS Cable Guide

Kabelschlauch aus Textilmaterial zur flexiblen Kabel-Organisation

Der Kabelschlauch sorgt für eine perfekte Bündelung und Führung der Kabel bis zu einem Durchmesser von 4 cm

Erhältlich in der Länge: 180 cm

Farben	Art.-Nr.	EAN-Nr.
	795+1808+000	4009729051696

Das richtige Licht am richtigen Ort.

Optimale Beleuchtung an jedem Arbeitsplatz – dimmbar und durch flexible Gelenkarme immer da verfügbar, wo Licht gewünscht wird.

Die Novus Leuchten ermöglichen eine optimale Arbeitsplatzbeleuchtung. So schaffen sie ideale Voraussetzungen für angenehmeres Arbeiten.

NOVUS OfficeLight Luma

Moderne LED-Schreibtischleuchte mit Tischklemme und 2-teiligem Aluminium-Tragarm

Justierbare Gelenke sowie Federausgleichsmechanik für eine stufenlose Höhenverstellung

Aktionsbereich: 890 mm

Kabellänge: ca. 2,2 m

Diese Leuchte enthält eingebaute LED-Lampen

Diese Leuchte ist geeignet für Leuchtmittel der Energieklassen A, A^{+}, A^{++}

Die Lampen können in der Leuchte nicht ausgetauscht werden

Farben	Art.-Nr.	EAN-Nr.
LED 8,5 W	739+0009+000	4009729054239

NOVUS OfficeLight Luma Standfuß

Standfuß (6 kg)

Stabiler, eleganter Standfuß zur Platzierung auf dem Tisch

Durchmesser: 260 mm

Aus hochwertigem Metall mit robuster Pulverbeschichtung

Farben	Art.-Nr.	EAN-Nr.
	795+7819+000	4009729054321

NOVUS OfficeLight Corona II

Moderne LED-Schreibtischleuchte mit sechs leistungsstarken LEDs und 2-teiligem Aluminium-Tragarm

Mit einer intelligenten Schalttechnik lässt sich die NOVUS OfficeLight Corona stufenlos dimmen

Justierbare Gelenke sowie Federausgleichsmechanik für eine stufenlose Höhenverstellung

Großer Aktionsbereich: 995 mm

Kabellänge: ca. 2 m

Diese Leuchte enthält eingebaute LED-Lampen

Diese Leuchte ist geeignet für Leuchtmittel der Energieklassen A, A^{+}, A^{++}

Die Lampen können in der Leuchte nicht ausgetauscht werden

Farben	Art.-Nr.	EAN-Nr.
LED 8,5 W	737+0002+000	4009729047804
LED 8,5 W	737+0009+000	4009729047811

NOVUS OfficeLight PRO II

Hochwertige Schreibtischleuchte mit 2-teiligem Aluminium-Tragarm

Für ein blendfreies Arbeiten sorgt das verspiegelte Parabolblendraster

Justierbare Gelenke sowie Federausgleichsmechanik für eine stufenlose Höhenverstellung

Großer Aktionsbereich: 980 mm

Kabellänge: ca. 2 m

Lieferung inkl. 18 Watt TC-L Kompaktleuchtstofflampe

Diese Leuchte ist geeignet für Leuchtmittel der Energieklassen A, B, C, D und E

Die Leuchte wird verkauft mit einem Leuchtmittel der Energieklasse A

Farben	Art.-Nr.	EAN-Nr.
TC-L 18 W	735+0012+000	4009729041475
TC-L 18 W	735+0019+000	4009729041499

NOVUS OfficeLight deLuxe II

Flexible Schreibtischleuchte mit 2-teiligem Aluminium-Tragarm

Justierbare Gelenke sowie Federausgleichsmechanik für eine stufenlose Höhenverstellung

Großer Aktionsbereich: 1075 mm

Kabellänge: ca. 2 m

Lieferung inkl. 11 oder 18 Watt Kompaktleuchtstofflampe

Diese Leuchte ist geeignet für Leuchtmittel der Energieklassen A, B, C, D und E

Die Leuchte wird verkauft mit einem Leuchtmittel der Energieklasse A

Farben	Art.-Nr.	EAN-Nr.
TC-SEL 11 W	732+0002+000	4009729017364
TC-SEL 11 W	732+0009+000	4009729022504
TC-L 18 W	732+0012+000	4009729017388
TC-L 18 W	732+0019+000	4009729022511

Mehr Individualität und mehr Freiraum mit System.

Vielfältige Accessoires und Ablagemöglichkeiten sorgen durch einen aufgeräumten und individuell abgestimmten Arbeitsplatz für mehr Überblick.

Die flexiblen Universaltragarme bringen Telefone in die perfekte Position – immer dann, wenn sie gebraucht werden.

NOVUS PhoneMaster

Telefonschwenker zur Ablage schwerer Geräte bis 6 kg in dritter Ebene

Tischbefestigung mit Universalzwinge 1 für eine Tischplattenstärke von 18-74 mm

Schwenkbar um 360° für mehr Bewegungsfreiheit

Tragplatte lässt sich quer oder längs montieren

Maße Tragplatte: 258 x 172 mm

Farben	Art.-Nr.	EAN-Nr.
	713+0005+000	4009729019405
	713+0002+000	4009729019399

NOVUS ScopeMaster

Leicht gleitender Teleskopschwenkarm zur Geräteablage in dritter Ebene

Tischbefestigung mit Universalzwinge 1 für eine Tischplattenstärke von 18-74 mm

Drehbare Tragplatte, dem Benutzer zugeneigt

Schwenkbar um 360° für mehr Bewegungsfreiheit

Tragplatte lässt sich quer oder längs montieren

Optimales Kabelmanagement durch innenliegende Kabelführung

Maße Tragplatte: 258 x 172 mm

Farben	Art.-Nr.	EAN-Nr.
	714+0002+000	4009729019511
	714+0009+000	4009729042465

NOVUS TalkMaster

Telefonschwenker mit 2-teiligem Gelenkarm zur Ablage des Telefons in dritter Ebene

Tischbefestigung mit Universalzwinge 1 für eine Tischplattenstärke von 18-74 mm

3-stufig verstellbar für eine flexible Geräte-Positionierung

Schwenkbar um 360° für mehr Bewegungsfreiheit

Tragplatte lässt sich quer oder längs montieren

Maße Tragplatte: 258 x 172 mm

Farben	Art.-Nr.	EAN-Nr.
	710+0005+000	4009729019160
	710+0002+000	4009729019153

NOVUS Erweiterungsplatten

Set mit zwei Erweiterungsplatten zur Vergrößerung der Auflageplatte von Universaltragarmen

Tragplattenvergrößerung von 258 x 172 mm auf die Formate: 258 x 258 mm oder 258 x 344 mm

Lieferung inkl. vier Clip-Verbindern zur leichten Montage

Farben	Art.-Nr.	EAN-Nr.
	795+0905+000	4009729019627
	795+0902+000	4009729019610

Die Ablagesysteme der Serie CopySwinger bringen Struktur in den Arbeitsalltag. Unterschiedliche Sets bieten für jede Situation ein geeignetes System und sind mit anderen Produkten aus dem Novus Mehrplatzsystem kombinierbar.

NOVUS CopySwinger I

Einzelne Ablageschale für die einfache Ablage

Kunststoffschale mit praktischer Griffmulde für eine ergonomische Handhabung

Tischbefestigung mit Universalzwinge 1 für eine Tischplattenstärke von 18-74 mm

Schwenkbar um 360° für mehr Bewegungsfreiheit

Lieferung inkl. Klarsicht-Etikettenhalter

Erweiterbar mit anderen Mehrplatzsystem-Produkten, die mit der Universalzwinge 1 befestigt werden

Farben	Art.-Nr.	EAN-Nr.
	720+1005+000	4009729023730
	720+1002+000	4009729023723

NOVUS CopySwinger II

Zwei Ablageschalen untereinander für eine übersichtliche Ablage

Kunststoffschale mit praktischer Griffmulde für eine ergonomische Handhabung

Tischbefestigung mit Universalzwinge 1 für eine Tischplattenstärke von 18-74 mm

Schwenkbar um 360° für mehr Bewegungsfreiheit

Lieferung inkl. Klarsicht-Etikettenhalter

Erweiterbar mit anderen Mehrplatzsystem-Produkten, die mit der Universalzwinge 1 befestigt werden

Farben	Art.-Nr.	EAN-Nr.
	720+2005+000	4009729018545
	720+2002+000	4009729018538

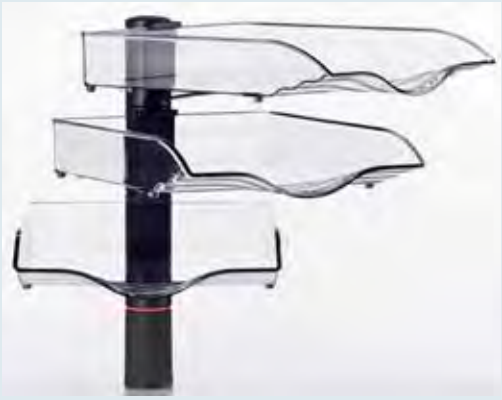

NOVUS CopySwinger III

Drei Ablageschalen untereinander für die klassische Ablage

Kunststoffschale mit praktischer Griffmulde für eine ergonomische Handhabung

Tischbefestigung mit Universalzwinge 1 für eine Tischplattenstärke von 18-74 mm

Schwenkbar um 360° für mehr Bewegungsfreiheit

Lieferung inkl. Klarsicht-Etikettenhalter

Erweiterbar mit anderen Mehrplatzsystem-Produkten, die mit der Universalzwinge 1 befestigt werden

Farben	Art.-Nr.	EAN-Nr.
	720+3005+000	4009729018583
	720+3002+000	4009729018576

NOVUS CopySwinger IV

Vier Ablageschalen untereinander bieten viel Ablagefläche

Kunststoffschale mit praktischer Griffmulde für eine ergonomische Handhabung

Tischbefestigung mit Universalzwinge 1 für eine Tischplattenstärke von 18-74 mm

Schwenkbar um 360° für mehr Bewegungsfreiheit

Lieferung inkl. Klarsicht-Etikettenhalter

Erweiterbar mit anderen Mehrplatzsystem-Produkten, die mit der Universalzwinge 1 befestigt werden

Farben	Art.-Nr.	EAN-Nr.
	720+4005+000	4009729018620
	720+4002+000	4009729018613

NOVUS CopySwinger V

Fünf Ablageschalen untereinander bieten sehr viel Ablagefläche

Kunststoffschalen mit praktischer Griffmulde für eine ergonomische Handhabung

Tischbefestigung mit Universalzwinge 1 für eine Tischplattenstärke von 18-74 mm

Schwenkbar um 360° für mehr Bewegungsfreiheit

Lieferung inkl. Klarsicht-Etikettenhalter

Farben	Art.-Nr.	EAN-Nr.
	720+5005+000	4009729018644
	720+5002+000	4009729018637

NOVUS CopySwinger Duo II

Zwei mal zwei Ablageschalen nebeneinander

Kunststoffschale mit praktischer Griffmulde für eine ergonomische Handhabung

Tischbefestigung mit Universalzwinge 1 für eine Tischplattenstärke von 18-74 mm

Schwenkbar um 360° für mehr Bewegungsfreiheit

Lieferung inkl. Klarsicht-Etikettenhalter

Erweiterbar mit anderen Mehrplatzsystem-Produkten, die mit der Universalzwinge 1 befestigt werden

Farben	Art.-Nr.	EAN-Nr.
	721+4005+000	4009729018675
	721+4002+000	4009729018668

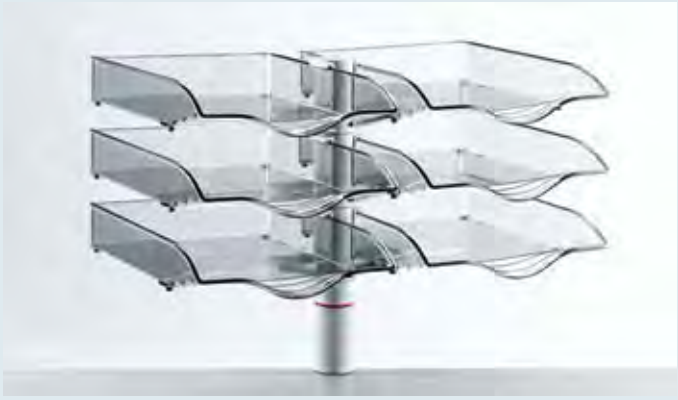

NOVUS CopySwinger Duo III

Zwei mal drei Ablageschalen nebeneinander

Kunststoffschale mit praktischer Griffmulde für eine ergonomische Handhabung

Tischbefestigung mit Universalzwinge 1 für eine Tischplattenstärke von 18-74 mm

Schwenkbar um 360° für mehr Bewegungsfreiheit

Lieferung inkl. Klarsicht-Etikettenhalter

Erweiterbar mit anderen Mehrplatzsystem-Produkten, die mit der Universalzwinge 1 befestigt werden

Farben	Art.-Nr.	EAN-Nr.
	721+6005+000	4009729018712
	721+6002+000	4009729018705

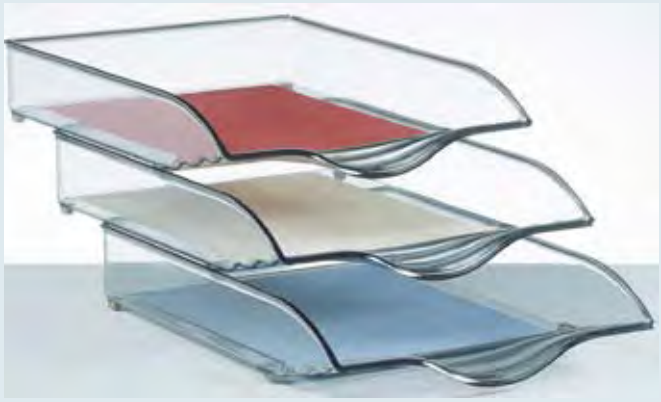

NOVUS CopyTray-Einzelschale

Stapel- und versetzbare B4-Einzelschale

Kunststoffschale mit praktischer Griffmulde für eine ergonomische Handhabung

Lieferung inkl. Klarsicht-Etikettenhalter

Farben	Art.-Nr.	EAN-Nr.
	720+0000+000	4009729018651

Mit den praktischen Ablagen schafft Novus mehr Freiraum auf dem Schreibtisch. In der dritten Ebene finden nun alle Unterlagen einen idealen Platz.

NOVUS BoardMaster mit Standfuß

Praktisches Ablageboard für mehr Ordnung am Arbeitsplatz mit Standfüßen

Variable Aufteilung in drei Fächer

Elegante Standfüße zur Platzierung auf dem Tisch

Fachtiefe: 195 mm

Erhältlich in den Längen: 1000 mm und 1200 mm

Erweiterbar mit anderen Mehrplatzsystem-Produkten, die mit der Universalzwinge 1 befestigt werden

Farben		Art.-Nr.	EAN-Nr.
	1000 mm	750+0555+000	4009729018774
	1000 mm	750+0552+000	4009729018767
	1200 mm	750+0655+000	4009729018811
	1200 mm	750+0652+000	4009729018804

NOVUS BoardMaster mit Unizwinge 1

Praktisches Ablageboard für mehr Ordnung am Arbeitsplatz zur direkten Befestigung am Tisch

Variable Aufteilung in drei Fächer

Tischbefestigung mit Universalzwinge 1 für eine Tischplattenstärke von 18-74 mm

Fachtiefe: 195 mm

Erhältlich in den Längen: 1000 mm und 1200 mm

Erweiterbar mit anderen Mehrplatzsystem-Produkten, die mit der Universalzwinge 1 befestigt werden

Farben		Art.-Nr.	EAN-Nr.
	1000 mm	750+0505+000	4009729018750
	1000 mm	750+0502+000	4009729018743
	1200 mm	750+0605+000	4009729018798
	1200 mm	750+0602+000	4009729018781

NOVUS Duo-BoardMaster mit Standfuß

Zwei gegenüberliegende Ablageboards mit Standfüßen

Ideal für zwei gegenüberliegende Arbeitsflächen

Variable Aufteilung in drei Fächer je Board

Elegante Standfüße zur Platzierung auf dem Tisch

Fachtiefe: 195 mm

Erhältlich in den Längen: 1000 mm und 1200 mm

Erweiterbar mit anderen Mehrplatzsystem-Produkten, die mit der Universalzwinge 1 befestigt werden

Farben	Art.-Nr.	EAN-Nr.
1000 mm	751+2565+000	4009729018934
1000 mm	751+2562+000	4009729018927
1200 mm	751+2665+000	4009729018972
1200 mm	751+2662+000	4009729018965

NOVUS Duo-BoardMaster mit Unizwinge 1

Zwei gegenüberliegende Ablageboards zur direkten Befestigung am Tisch

Ideal für zwei gegenüberliegende Arbeitsflächen

Variable Aufteilung in drei Fächer je Board

Tischbefestigung mit Universalzwinge 1 für eine Tischplattenstärke von 18-74 mm

Fachtiefe: 195 mm

Erhältlich in den Längen: 1000 mm und 1200 mm

Erweiterbar mit anderen Mehrplatzsystem-Produkten, die mit der Universalzwinge 1 befestigt werden

Farben	Art.-Nr.	EAN-Nr.
1000 mm	751+2505+000	4009729018910
1000 mm	751+2502+000	4009729018903
1200 mm	751+2605+000	4009729018958
1200 mm	751+2602+000	4009729018941

Echte Allround-Talente sind die ViewMaster. Die praktischen Karussels sorgen in vielen Arbeitsbereichen dafür, dass komplexe Informationen jederzeit griffbereit sind.

NOVUS ViewMaster-Fix

Sichttafelhalter mit 2-teiligem Kunststoffgelenkarm in drei automatischen Arretierungsstufen

Für zwölf DIN A4-Sichttafeln

Tischbefestigung mit Universalzwinge 1 für eine Tischplattenstärke von 18-74 mm

Reichweite: 225-514 mm

Drehbar um 360°

Für eine bessere Orientierung können die Sichttafeln mit Reiterrahmen ergänzt werden

Sichttafeln nicht im Lieferumfang enthalten

Farben	Art.-Nr.	EAN-Nr.
	748+0005+000	4009729017869
	748+0002+000	4009729017852

NOVUS ViewMaster-Ergo II

Sichttafelhalter mit 2-teiligem Aluminiumarm, justierbaren Kunststoff-gelenken und Federausgleichsmechanik
Die stufenlose Verstellung sorgt für eine komfortable Präsentation von Informationen

Für zwölf DIN A4-Sichttafeln

Tischbefestigung mit Universalzwinge 1 für eine Tischplattenstärke von 18-74 mm

Reichweite: 744 mm
Schwenkbar um 360°

Zuverlässige Fallsicherung zum Schutz vor unbeabsichtigtem Aushängen

Für eine bessere Orientierung können die Sichttafeln mit Reiterrahmen ergänzt werden

Sichttafeln nicht im Lieferumfang enthalten

Farben	Art.-Nr.	EAN-Nr.
	748+2002+000	4009729017838
	748+2009+000	4009729042441

NOVUS ViewMaster-Karussell

Schwenkbarer Tragarm mit kugelgelagerter Sichttafelaufnahme

Für 30-40 DIN A4-Sichttafeln

Tischbefestigung mit Universalzwinge 2 für eine Tischplattenstärke von 16-76 mm

Reichweite: 331 mm

Schwenkbar um 360°

Für eine bessere Orientierung können die Sichttafeln mit Reiterrahmen ergänzt werden

Sichttafeln nicht im Lieferumfang enthalten

Farben	Art.-Nr.	EAN-Nr.
	748+3005+000	4009729017944
	748+3002+000	4009729017937

NOVUS ViewMaster-Standkarussell

Standkarussel mit massivem Fuß zur Aufnahme von Sichttafeln

Für 30-40 DIN A4-Sichttafeln

Schwenkbar um 360°

Für eine bessere Orientierung können die Sichttafeln mit Reiterrahmen ergänzt werden

Sichttafeln nicht im Lieferumfang enthalten

Farben	Art.-Nr.	EAN-Nr.
	748+7705+000	4009729018002
	748+7702+000	4009729017999

NOVUS Sichttafeln

Sichttafel mit Drehzapfen und Kunststoffrahmen für DIN A4 Formate

Geöffnet an einer langen Seite

Lieferung: einzeln verpackt

Farben	Art.-Nr.	EAN-Nr.
	795+4811+000	4009729018279
	795+4804+000	4009729018248
	795+4801+000	4009729018224
	795+4808+000	4009729018262
	795+4806+000	4009729018255
	795+4812+000	4009729018286
	795+4802+000	4009729018231

2 Years Guarantee

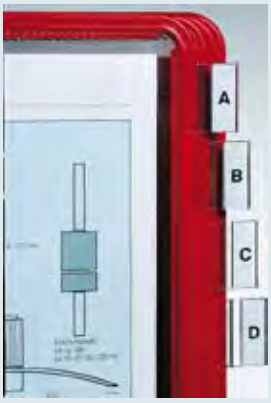

NOVUS Reiterrahmen

Reiterrahmen-Set

Reiterrahmen mit Papiereinlagen von A-Z bedruckt

Aufsteckbar mit einer transparenten Sichtfläche

Format: 25 x 20 mm

Lieferumfang: 12 Stück

Farben	Art.-Nr.	EAN-Nr.
	795+4850+000	4009729018361

2 Years Guarantee

Für jede Montagesituation bietet Novus eine Lösung. Die praktischen Zusatzbefestigungen sind mit allen Produkten der Kategorie Büroorganisation kombinierbar. Auch Leuchten mit Universalzwinge können individuell ergänzt werden.

NOVUS Universalzwinge 1, 18-74mm

Zwinge zur Befestigung an Tischplatten

Klemmlänge: 18-74 mm

Passend für Produkte, die mit der Universalzwinge 1 befestigt werden

Farben	Art.-Nr.	EAN-Nr.
	795+0105+000	4009729019665
	795+0102+000	4009729019658

2 Years Guarantee

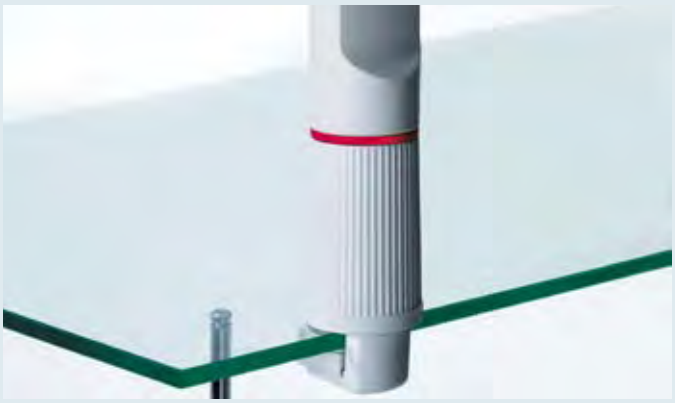

NOVUS Universalzwinge 1, 8-64mm

Zwinge, speziell zur Befestigung an Glastischen

Klemmlänge: 8-64 mm

Passend für Produkte, die mit der Universalzwinge 1 befestigt werden

Farben	Art.-Nr.	EAN-Nr.
	795+0155+000	4009729023402
	795+0152+000	4009729023396

2 Years Guarantee

NOVUS Universalzwinge 2, 16-76 mm

Zwinge zur Befestigung an Tischplatten

Klemmlänge: 16-76 mm

Passend für Produkte, die mit der Universalzwinge 2 befestigt werden

Farben	Art.-Nr.	EAN-Nr.
	795+0205+000	4009729019740
	795+0202+000	4009729019733

2 Years Guarantee

NOVUS Standfuß Standard

Standfuß (6 kg)

Durchmesser: 260 mm

Passend für Produkte, die mit der Universalzwinge 1 befestigt werden

Farben	Art.-Nr.	EAN-Nr.
	795+7805+000	4009729019887
	795+7802+000	4009729030448

2 Years Guarantee

NOVUS Kunststoffaufschraubplatte

Kunststoffaufschraubplatte zur Befestigung in der Tischplatte

Befestigungsbereich: 51 mm

Passend für Produkte, die mit der Universalzwinge 1 befestigt werden

Farben	Art.-Nr.	EAN-Nr.
	795+1505+000	4009729019788
	795+1502+000	4009729019771

2 Years Guarantee

NOVUS Metallaufschraubplatte

Robuste Metallaufschraubplatte zur Befestigung in der Tischplatte

Befestigungsbereich: 51 mm

Lieferung inkl. Metallschraubhülse

Passend für Produkte, die mit der Universalzwinge 1 befestigt werden

Farben	Art.-Nr.	EAN-Nr.
	795+1605+002	4009729029985
	795+1602+002	4009729032411

2 Years Guarantee

NOVUS Bohrschraubbefestigung Standard

Bohrschraubbefestigung zur Befestigung in der Tischplatte

Bohrdurchmesser: 14 mm

Passend für Produkte, die mit der Universalzwinge 1 befestigt werden

Farben	Art.-Nr.	EAN-Nr.
	796+0345+000	4009729030394
	796+0342+000	4009729026441

NOVUS Wandhalterung Metall Standard

Robuste Wandhalterung in Metallausführung zur Befestigung an der Wand, abhängig von der Wandbeschaffenheit

Passend für Produkte, die mit der Universalzwinge 1 oder 2 befestigt werden

Farben	Art.-Nr.	EAN-Nr.
	796+0842+000	4009729045145
	796+0849+000	4009729044704

NOVUS Wandhalterung Kunststoff

Wandhalterung in Kunststoffausführung zur Befestigung an der Wand, abhängig von der Wandbeschaffenheit

Passend für Produkte, die mit der Universalzwinge 1 befestigt werden

Farben	Art.-Nr.	EAN-Nr.
	795+2002+000	4009729019795
	795+2005+000	4009729019801

NOVUS SlatWall-Adapter

Adapter zur Befestigung weiterer Produkte an Organisationswänden

Tragkraft bis 8 kg

Passend für Produkte, die mit der Universalzwinge 1 oder 2 befestigt werden und LiftTEC Monitortragarmen

Farben	Art.-Nr.	EAN-Nr.
	796+0839+000	4009729044698

NOVUS TSS-Säulenadapter

Adapter zur Befestigung weiterer Produkte aus dem Mehrplatzsystem an der TSS-Säule

Passend für Produkte, die mit der Universalzwinge 1 oder 2 befestigt werden und LiftTEC Monitortragarmen

Farben	Art.-Nr.	EAN-Nr.
	796+0829+000	4009729043851

Befestigungsmöglichkeiten

Systemzwinge

Die Tischbefestigung mit Systemzwinge ermöglicht die Befestigung an der Tischplatte ohne Bohren.

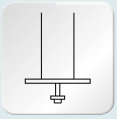

Bohrschraubbefestigung

Die Bohrschraubbefestigung ermöglicht das Anbringen des Produktes durch eine Bohrung in der Tischplatte.

Kabellochbefestigung

Die Kabellochbefestigung eignet sich zur stabilen Befestigung in bestehenden Kabellochbohrungen.

Dornadapter

Die Tischbefestigung mit Dornadapter (Durchmesser 16 mm) wird in verschiedenen Tischadaptern der Büromöbelindustrie verwendet.

Systemschienenbefestigung

Die Systemschienenbefestigung ermöglicht die Befestigung in verschiedene Systemschienen der Büromöbelindustrie.

Tischstandfuß

Eleganter Standfuß zur Platzierung auf dem Tisch.

Organisationswandbefestigung

Die Organisationswandbefestigung ermöglicht die Montage des Produktes durch Nutensteine an einer Organisationswand.

Deckenbefestigung

Die Deckenbefestigung ermöglicht die Montage des Produktes an der Decke.

Decken-Bodenbefestigung

Die Decken-Bodenbefestigung ermöglicht die Montage einer Säule zwischen Decke und Boden.

Wandbefestigung

Die Wandbefestigung ermöglicht die Montage des Produktes an der Wand.

Bodenstandfuß

Stabiler Standfuß zur Platzierung auf dem Fußboden.

Universalzwinge

Tischbefestigung mit Universalzwinge 1 für eine Tischplattenstärke von 18-74 mm.

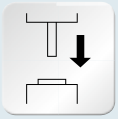

Kombinierbarkeit

Alle Produkte mit Universalzwinge 1 können auf das Produkt aufgesteckt werden.

Technische Angaben

Standardmonitorbefestigung

Die Standardbefestigung ermöglicht das problemlose Anbringen aller Monitore mit dem Befestigungsstandard 75x75 mm oder 100x100 mm.

Monitorbefestigung

Die Befestigung ermöglicht das problemlose Anbringen von Monitoren mit dem angegebenen Befestigungsstandard in mm. (Es wird der maximal mögliche Standard angegeben.)

Monitorgewicht

Der Wert gibt die maximale Tragfähigkeit des Tragelements bzw. das maximale Gewicht eines montierbaren Monitors in kg an.

Tragkraft

Der Wert legt fest, mit welchem Gewicht in kg das Produkt belastet werden darf.

Maße der Tragplatte

Der Wert gibt die Größe der Tragplatte in mm an.

Verstellbarkeit

Das Gerät ist durch die patentierte Federausgleichsmechanik stufenlos und sehr leicht verstellbar.

Verstellbarkeit

Das Gerät lässt sich in drei festen Positionen einrasten.

Länge der Säule

Der Wert gibt die Höhe der Säule über dem Tisch in mm an.

Höhe über Tischfläche

Der Wert gibt den Bereich zwischen dem kleinst- und größtmöglichen Abstand des Produktes zur Tischfläche an.

Breite

Der Wert gibt die Breite des Produktes in mm an.

Reichweite

Der Wert gibt die Reichweite des Produktes in mm an.

Schwenkbereich

Der Wert gibt den möglichen Schwenkbereich des Produktes in ° an.

Stromverbrauch

Der Wert gibt das verwendete Leuchtmittel und den Stromverbrauch in Watt an.

Wünschen Sie sich mehr Freiraum?

Lassen Sie sich inspirieren: www.novus.de

855-2161 DE 10/14
Technische Daten und Design annähernd, Änderungen vorbehalten.

MIX
Papier aus verantwortungsvollen Quellen
FSC® C074325
www.fsc.org

klimaneutral
natureOffice.com | DE-563-264389
gedruckt

Erleben Sie das Mehrplatzsystem im Video.

NOVUS®